RANGE ROVER EVOQUE

РУКОВОДСТВО ПО ЭКСПЛУАТАЦИИ

Номер публикации LRL 38 02 60 141

ОБ ЭТОМ РУКОВОДСТВЕ

Внимательно ознакомьтесь с данным руководством по эксплуатации автомобиля.

ВАЖНАЯ ИНФОРМАЦИЯ

Информация в этом руководстве относится ко всем модификациям автомобилей и дополнительного оборудования, которое может быть не установлено на вашем автомобиле. В связи с определенными затратами времени на выпуск, руководство может содержать описание оборудования, которое пока не является широкодоступным.

Опции, аппаратное и программное обеспечение автомобиля предназначаются для конкретного рынка, на котором изначально планировалось продавать автомобиль. Если автомобиль будет регистрироваться или эксплуатироваться в другой географической зоне, могут потребоваться доработки для приведения его в соответствие с местным законодательством. Jaguar Land Rover Limited не несет ответственности за затраты, связанные с внесением каких-либо изменений в конструкцию автомобиля. Также возможно изменение условий гарантийных обязательств.

На момент сдачи в печать информация в данном руководстве полностью соответствовала действительности. Последующие изменения в конструкции автомобиля могут быть отражены в отдельном приложении к комплекту документации. С обновлениями можно также ознакомиться на сайте компании Land Rover: **www.ownerinfo.landrover.com**.

Мы постоянно работаем над усовершенствованием нашей продукции, поэтому оставляем за собой право изменять технические характеристики, конструкцию и оборудование в любое время без предварительного уведомления. Такие изменения не налагают дополнительных обязательств на компанию. Запрещается полное или частичное воспроизведение или перевод данного документа без разрешения компании. Компания не несет ответственности за последствия опечаток и пропусков.

СИМВОЛЫ, ИСПОЛЬЗУЕМЫЕ В НАСТОЯЩЕМ РУКОВОДСТВЕ

Предупреждения по безопасности служат для предотвращения получения травм и указывают либо на процедуры, которые необходимо точно выполнять, либо на информацию, которую следует самым тщательным образом учитывать.

Предостережения служат для предотвращения повреждения автомобиля и указывают либо на процедуры, которые необходимо точно выполнять, либо на информацию, которую следует самым тщательным образом учитывать.

Этот символ повторной переработки показывает на то, что компоненты следует утилизировать должным образом во избежание загрязнения окружающей среды.

Данная пиктограмма указывает, что компоненты следует утилизировать надлежащим образом, поскольку в них содержатся токсичные вещества. По вопросу утилизации обратитесь за советом к дилеру/в авторизованную мастерскую и/или в местные уполномоченные органы.

Этот символ указывает на функции, которые можно регулировать, отключать или включать, обратившись к дилеру/в авторизованную мастерскую.

© Jaguar Land Rover Limited 2013.

Все права защищены.

Введение.....2
Посадка в автомобиль.....7
Выход из автомобиля.....18
Передние сиденья.....24
Задние сиденья.....30
Подголовники.....31
Рулевое колесо.....33
Ремни безопасности.....35
Безопасность детей.....41
Подушки безопасности.....49
Панель приборов.....55
Световые сигнализаторы.....60
Наружные световые приборы.....66
Освещение салона.....71
Стеклоочистители и омыватели.....73
Зеркала.....78
Система контроля "мертвых зон".....80
Радиопульт управления гаражными воротами.....86
Остекление салона.....90
Сенсорный экран.....93
Обогрев и вентиляция.....98
Вещевые отсеки.....106
Перевозка груза.....108
Буксировка прицепа.....111
Запуск двигателя.....118
Интеллектуальная система "стоп-старт".....121
Система Eco-data.....123
Коробка передач.....124
Контроль курсовой устойчивости.....128
Противобуксовочная система.....130
Подвеска.....131
Тормоза.....132
Системы помощи при парковке.....136
Автоматизированная система парковки Park Assist.....142
Круиз-контроль.....148
Адаптивный круиз-контроль.150
Terrain Response.....161
Система управления движением под уклон (HDC).....164
Определение глубины брода.....167
Системы помощи при вождении.....169
Камеры.....174
Общие сведения об аудио/видеосистеме.....176
Радио.....184
Приемник цифрового радиовещания (DAB).....187
Портативные устройства.....190
Телевидение.....199
Мультимедийный видеопроигрыватель.....202
Режим двойного отображения.....204
Мультимедийная система в задней части салона.....206
Голосовое управление.....211
Телефон.....215
Навигационная система.....222
Общие сведения о стандартной аудиосистеме.....245

Содержание

Стандартная аудиосистема..248
Топливо и заправка.....264
Обслуживание.....271
Очистка автомобиля.....286
Проверка уровней рабочих жидкостей.....291
Аккумуляторная батарея.....299
Предохранители.....306
Шины.....320
Система контроля давления в шинах (TPMS).....330
Комплект для ремонта шин..333
Замена колеса.....338
Эвакуация автомобиля.....343
После столкновения.....346
Таблички в автомобиле.....347
Технические характеристики.....349
Одобрение типа транспортного средства.....362
Указатель.....375
Общие сведения об органах управления.....400

ОТПИРАНИЕ АВТОМОБИЛЯ

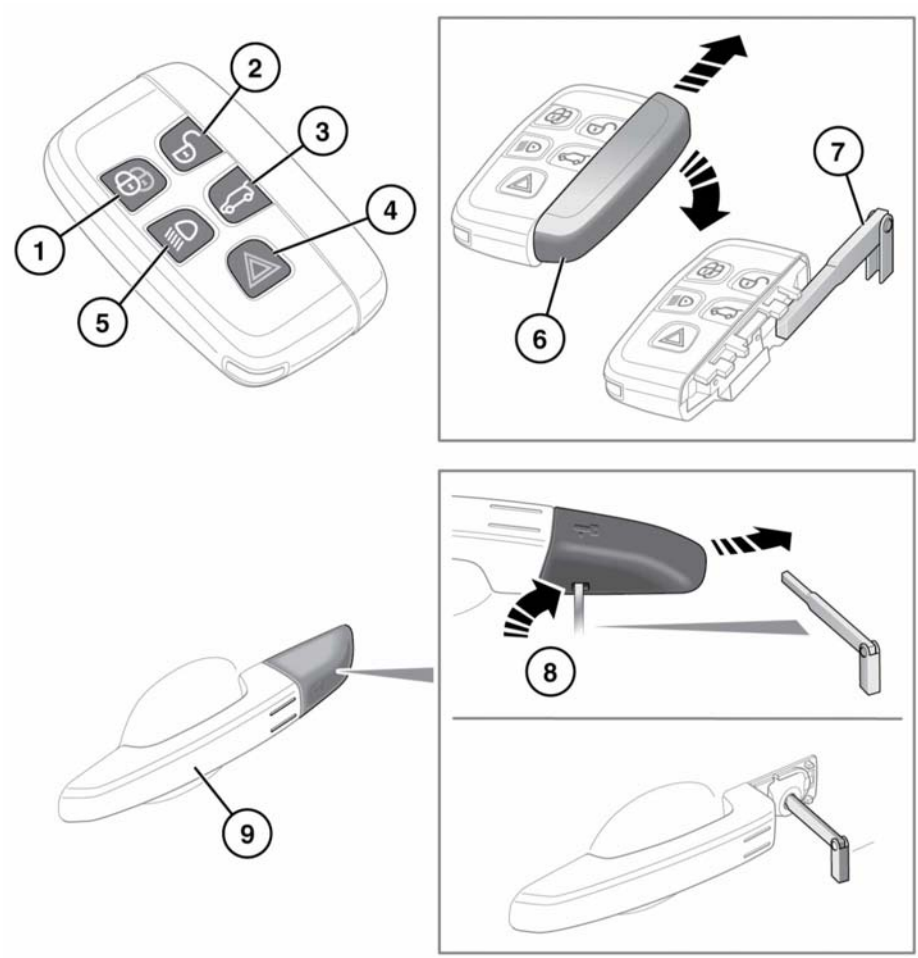

Чтобы не допустить случайного включения двигателя, не оставляйте электронный ключ в автомобиле, если там находятся дети или животные.

Примечание: *Дальность действия электронного ключа может существенно меняться в зависимости от погодных условий и помех от других передающих устройств.*

Примечание: *Если за короткий период времени любая дверь или дверь багажного отделения отпирается 10 раз, замок отключается приблизительно на 1 минуту.*

Автомобиль комплектуется двумя электронными ключами. Электронные ключи служат пультами дистанционного управления запиранием и сигнализацией, позволяя запирать, отпирать автомобиль и управлять им без использования традиционного ключа. См. **11, ДОСТУП БЕЗ КЛЮЧА**, **21, ЗАПИРАНИЕ БЕЗ КЛЮЧА** и **118, ЗАПУСК ДВИГАТЕЛЯ**. В каждом электронном ключе также предусмотрен резервный механический ключ, который расположен в выдвижном отделении.

1. Запирание

- Нажмите, чтобы запереть автомобиль. Предусмотрено два режима запирания: простое и двойное. См. **18, ПРОСТОЕ ЗАПИРАНИЕ**. См. **19, ДВОЙНОЕ ЗАПИРАНИЕ**.

  Также см. **20, ПОЛНОЕ ЗАКРЫВАНИЕ**.

2. Отпирание:

- Нажмите и отпустите эту кнопку для отпирания автомобиля и отключения сигнализации. Фонари аварийной сигнализации дважды мигнут, что означает отпирание замков автомобиля и отключение сигнализации. Включатся лампы внутреннего освещения и плафоны подсветки выхода для удобства посадки в автомобиль.

  Зеркала с электроприводом складывания займут рабочее положение (если включено). См. **10, ПОЛНОЕ ОТКРЫВАНИЕ**.

3. Открывание двери багажного отделения:

- Нажмите, чтобы открыть дверь багажного отделения. Если автомобиль заперт и включена сигнализация, охранная система автомобиля остается активной пока открыто багажное отделение, но датчик проникновения в салон и система обнаружения наклона автомобиля выключаются.

  При повторном закрытии двери багажного отделения (если автомобиль уже заперт и включена сигнализация) в подтверждение повторного полного включения тревожной сигнализации через несколько секунд мигнут фонари аварийной сигнализации. При двойном запирании также прозвучит звуковой сигнал. См. **12, ОТКРЫВАНИЕ И ЗАКРЫВАНИЕ ДВЕРИ БАГАЖНОГО ОТДЕЛЕНИЯ**. Также см. **14, ОТКРЫВАНИЕ И ЗАКРЫВАНИЕ ДВЕРИ БАГАЖНОГО ОТДЕЛЕНИЯ С ЭЛЕКТРОПРИВОДОМ**.

Перед запиранием убедитесь, что электронный ключ не остался в автомобиле. Если автомобиль находится в зоне радиочастотных помех или электронный ключ экранирован металлическими предметами, то после закрытия и запирания автомобиля могут возникнуть затруднения при отпирании.

4. Режим "паника":

- Нажмите и удерживайте в течение 3 секунд (или нажмите 3 раза в течение 3 секунд) для включения звукового сигнала и фонарей аварийной сигнализации.
- После работы более 5 секунд сигнализация может быть отключена нажатием кнопки и ее удержанием в течение 3 секунд (или трехкратным нажатием в течение 3 секунд).
- Охранная сигнализация будет также отключена, если при нажатии кнопки "START/STOP" (СТАРТ/СТОП) в автомобиле находится действующий электронный ключ.

5. Наружная подсветка:

- Приближаясь к автомобилю в темное время суток, нажмите выключатель наружной подсветки. Для выключения подсветки нажмите еще раз.
- Заданная на заводе-изготовителе длительность включения наружной подсветки составляет 30 секунд. Время задержки можно настраивать в диапазоне от 0 до 240 секунд. См. **55, МЕНЮ ПАНЕЛИ ПРИБОРОВ**.

Примечание: *В автомобилях, поставляемых в некоторые страны, повторное нажатие этой кнопки включает фары и фонари заднего хода. Третье нажатие на клавишу выключает световые приборы.*

6. Доступ с помощью резервного механического ключа: сдвиньте боковую крышку, затем извлеките ключ.

7. Извлеките и раскройте резервный механический ключ.

8. Если не удается открыть автомобиль электронным ключом, вставьте механический ключ в паз в основании крышки замка двери. Крышка замка двери помечена значком ключа. Снимите крышку, потянув механический ключ вверх и действуя им как рычагом. Осторожно поверните механический ключ, чтобы отвести в сторону крышку с фиксаторов. Чтобы открыть замок, вставьте механический ключ в открывшуюся личинку замка и поверните. При этом сработает сигнализация. Для отключения сигнализации см. **119, РЕЗЕРВНАЯ ПРОЦЕДУРА ЗАПУСКА БЕЗ КЛЮЧА**.

Примечание: *При установке крышки замка двери на место найдите верхние крепежные зажимы перед фиксацией крышки на месте.*

Примечание: *Если левая передняя дверь отпирается при помощи ключа, сигнализация звучит до тех пор, пока электронный ключ не будет расположен правильно.*

Примечание: *Новый электронный ключ взамен утерянного можно заказать только у дилера/в авторизованной мастерской. Дилеру/авторизованной мастерской потребуется подтверждение личности и права собственности.*
В случае утери или кражи электронного ключа немедленно уведомите своего дилера/авторизованную мастерскую.

9. Доступ/выход без ключа:

- В наружных ручках дверей предусмотрены отдельные датчики для отпирания и запирания. Датчик отпирания расположен на внутренней поверхности ручки.

ОДНА/НЕСКОЛЬКО ТОЧЕК ДОСТУПА

При нажатии на кнопку отпирания автомобиль отпирается одним из двух способов:

1. Одна точка доступа: отпирается только дверь водителя и лючок топливозаливной горловины. Чтобы отпереть остальные двери и багажное отделение, следует нажать на кнопку второй раз.

2. Несколько точек доступа: при первом нажатии отпираются все двери, лючок топливозаливной горловины и дверь багажного отделения.

Для переключения режима (одна/несколько точек доступа) нажмите одновременно кнопки отпирания и запирания, и удерживайте их в течение 3 секунд. В подтверждение изменений дважды мигнут фонари аварийной сигнализации.

Эту функцию можно также задать через меню настроек. См. **55, МЕНЮ ПАНЕЛИ ПРИБОРОВ**.

Примечание: *Если во время отпирания автомобиля прозвучало звуковое предупреждение, это свидетельствует о неполном запирании. Также возможна неисправность одного из датчиков сигнализации. При первой возможности обратитесь к дилеру/в авторизованную мастерскую.*

ПОЛНОЕ ОТКРЫВАНИЕ

Нажмите и удерживайте в течение трех секунд кнопку отпирания на электронном ключе для отпирания автомобиля и открывания всех окон.

Нажмите любую кнопку электронного ключа для отмены данного действия.

Примечание: *Включение и выключение функции полного открывания осуществляется через меню* ***Vehicle Set-up*** *(Настройки автомобиля) на щитке приборов. См.* ***55, МЕНЮ ПАНЕЛИ ПРИБОРОВ****.*

ДОСТУП БЕЗ КЛЮЧА

Благодаря этой функции автомобиль можно открыть, если ключ находится в радиусе 1,0 м от ручки двери или наружного выключателя замка двери багажного отделения.

Электронный ключ не будет обнаружен, если он находится внутри какого-либо металлического предмета или экранирован каким-либо устройством, оснащенным жидкокристаллическим дисплеем с подсветкой, например, смартфоном, ноутбуком (в том числе находящимся в сумке для ноутбука), игровой консолью и т.д. Держите электронный ключ вдали от этих предметов при попытке доступа без ключа или запуска без ключа.

Примечание: *Электронный ключ должен просто находиться у водителя, в сумке или в неметаллическом портфеле. Ключ не требуется доставать или держать в руке.*

Для посадки в автомобиль потяните ручку двери. При срабатывании функции доступа без ключа сигнализация выключается, и двери отпираются в соответствии с текущей настройкой отпирания/доступа (одна/несколько точек доступа). Двукратное мигание фонарей аварийной сигнализации подтверждает выполнение команды отпирания. Зеркала с электроприводом складывания займут рабочее положение (если включено).

Примечание: *Если охранная система настроена на одну точку доступа, а первой открывается какая-либо из пассажирских дверей, то будут открыты все двери.*

ПЕРЕДАТЧИКИ ДИСТАНЦИОННЫХ ЭЛЕКТРОННЫХ КЛЮЧЕЙ

Людям с имплантированными медицинскими устройствами рекомендуется находиться на расстоянии не менее 22 см (8,7 дюймов) от любых установленных в автомобиле передатчиков. Это исключает воздействие излучения системы на такие устройства. См. 359, РАСПОЛОЖЕНИЕ ПЕРЕДАТЧИКОВ ЭЛЕКТРОННОГО КЛЮЧА.

ЗАМОК РУЛЕВОЙ КОЛОНКИ

При эвакуации автомобиля электронный ключ должен находиться в салоне, чтобы рулевая колонка оставалась разблокированной. См. **343, СПОСОБ ЭВАКУАЦИИ АВТОМОБИЛЯ**.

Автомобиль оснащен функцией электронной блокировки рулевой колонки, которая запирает и отпирает ее в соответствии с работой системы запирания автомобиля. Запирание также может сработать автоматически после задержки в случае, если зажигание выключено, а электронный ключ удален из автомобиля.

В случае неисправности замка рулевой колонки на информационной панели появляется сообщение **Steering Column Locked** (Рулевая колонка заблокирована). В этом случае:

1. Заприте, а затем отоприте автомобиль электронным ключом.
2. Попробуйте разблокировать рулевую колонку еще раз, слегка поворачивая рулевое колесо влево-вправо.
3. Если проблема не устраняется, немедленно обратитесь к квалифицированным специалистам.

ОТКРЫВАНИЕ И ЗАКРЫВАНИЕ ДВЕРИ БАГАЖНОГО ОТДЕЛЕНИЯ

Когда дверь багажного отделения открыта, можно видеть ее замок. Не закрывайте замок вручную, так как может автоматически сработать доводка, что может привести к защемлению предметов или частей тела.

Перед открыванием двери багажного отделения убедитесь в наличии как минимум 1 м (3 футов) свободного пространства над автомобилем и позади него. При недостаточном свободном пространстве для открытия двери багажного отделения возможно повреждение автомобиля.

Не используйте дверь багажного отделения, если на нее установлен багажник для велосипедов. Перед открытием двери багажного отделения снимите с нее велосипеды и/или багажники (если имеются).

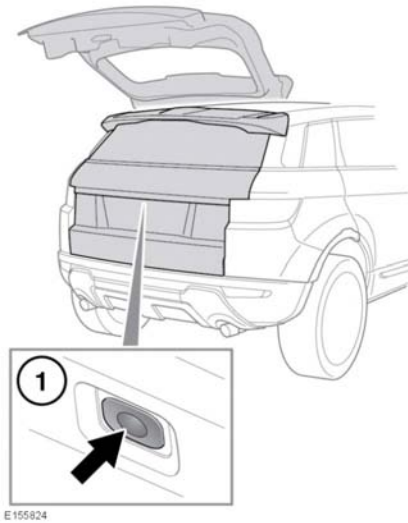

1. Открывание двери багажного отделения: поднимите дверь багажного отделения, чтобы открыть ее.

   Примечание: *Выключатель открывания двери багажного отделения сработает, если отперты все двери, а селектор АКПП находится в положении стоянки (**P**). Если селектор передач находится в нейтральном положении (**N**), выключатель сработает, только если отперты все двери, а зажигание находится в режиме готовности или выключено. Выключатель не сработает, если селектор передач находится в любом другом положении.*

Дверь багажного отделения также можно открыть следующими способами:

- Кнопкой открывания двери багажного отделения в салоне. См. **400, ОРГАНЫ УПРАВЛЕНИЯ**.
- Кнопкой открывания двери багажного отделения на электронном ключе. См. **7, ОТПИРАНИЕ АВТОМОБИЛЯ**.

Примечание: *Дверь багажного отделения не откроется, если автомобиль движется со скоростью около 5 км/ч или выше.*

Примечание: *Если электронный ключ случайно остался в багажном отделении, а автомобиль заперт и включена сигнализация, то включается звуковой сигнал, указывающий на ошибку запирания, и примерно через три секунды дверь багажного отделения снова открывается. Электронный ключ может быть не обнаружен, если он находится внутри какого-либо металлического предмета или экранирован каким-либо устройством, оснащенным жидкокристаллическим дисплеем с подсветкой, например, смартфоном, ноутбуком (в том числе в сумке для ноутбука), игровой консолью и т.д.*

Примечание: *Оставляя автомобиль без присмотра, убедитесь, что дверь багажного отделения полностью закрыта. Визуальные и звуковые предупреждения указывают на запирание автомобиля и активацию сигнализации. Если при закрытии двери багажного отделения нет визуальных или звуковых предупреждений, автомобиль, возможно, не поставлен на охрану.*

ОТКРЫВАНИЕ И ЗАКРЫВАНИЕ ДВЕРИ БАГАЖНОГО ОТДЕЛЕНИЯ С ЭЛЕКТРОПРИВОДОМ

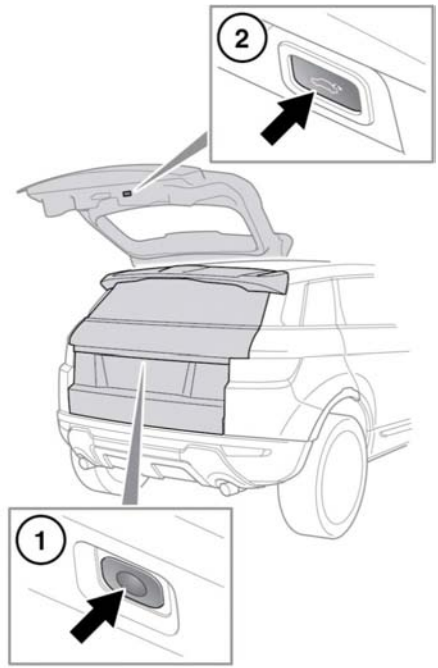

1. Нажмите, чтобы открыть дверь багажного отделения с электроприводом.
2. Нажмите, чтобы закрыть дверь багажного отделения с электроприводом.

После того, как дверь багажного отделения открылась на установленную высоту, ее можно поднять или опустить вручную. Если дверь багажного отделения не открывается или не закрывается надлежащим образом, закройте ее вручную и снова нажмите кнопку открывания двери багажного отделения.

Достигнув самой низкой точки во время закрывания, дверь багажного отделения мягко встанет на место. Если перед этим автомобиль был заперт и была включена сигнализация, фонари аварийной сигнализации мигнут, подтверждая запирание автомобиля и восстановление прежнего режима включения сигнализации. Может также раздаться подтверждающий звуковой сигнал.

Примечание: *Если во время открытия или закрытия двери багажного отделения нажать кнопку двери багажного отделения, ее движение прекратится. Однако если кнопку нажать на этапе доводки, запрос на открытие будет проигнорирован.*

Перед использованием двери убедитесь, что пассажиры находятся вне опасности и им не грозит защемление частей тела дверью багажного отделения. Обратите внимание, что для функции доводки не предусмотрено обнаружение посторонних предметов. Даже при наличии системы обнаружения посторонних предметов возможно получение серьезных травм, в том числе со смертельным исходом.

Обнаружение посторонних предметов при открытии двери: если обнаружен предмет, который может помешать открытию двери багажного отделения, ее движение будет прекращено. Удалите препятствия и снова нажмите кнопку двери багажного отделения, чтобы открыть ее.

Обнаружение посторонних предметов при закрытии двери: если обнаружен предмет, который может помешать закрытию двери багажного отделения, ее движение будет прекращено и дверь поднимется в полностью открытое положение. Прозвучит звуковое предупреждение, свидетельствующее о неполном запирании. Удалите препятствия и снова нажмите кнопку закрытия двери багажного отделения, чтобы закрыть ее.

ВЫСОТА ОТКРЫВАНИЯ ДВЕРИ БАГАЖНОГО ОТДЕЛЕНИЯ

Можно задать необходимую максимальную высоту открывания двери. Эта функция удобна на парковках с низкими потолками или просто для облегчения использования багажника.

1. Откройте дверь багажного отделения на высоту, которую ходите задать в качестве максимальной. Нажмите любую кнопку управления дверью багажного отделения, чтобы прекратить ее движение и зафиксировать в необходимом положении. При необходимости конечное положение можно отрегулировать вручную.
2. Убедитесь, что дверь багажного отделения неподвижна в течение как минимум 3 секунд.
3. Нажмите и удерживайте выключатель закрывания двери багажного отделения в течение 10 секунд, чтобы задать максимальную высоту открывания.
4. Закройте дверь багажного отделения, затем снова откройте и убедитесь, что дверь открывается на заданную высоту.

Примечание: *Если после выполнения пункта **3** процедуры настройки дверь багажного отделения автоматически закрывается, требуемая высота не была задана. Повторите процедуру, строго следуя всем пунктам.*

Чтобы сбросить максимальную высоту открывания, повторите процедуру, но когда дверь багажного отделения достигнет запрограммированной высоты, вручную переместите ее до положения полного открывания, а затем нажмите и удерживайте кнопку выключателя.

Если обнаружено несколько посторонних предметов или имеет место падение напряжения аккумуляторной батареи, возможен сбой функции запоминания положения дверей багажного отделения с электроприводом. Работа электропривода может быть заблокирована.

Сброс настроек двери багажного отделения:

1. Закройте дверь багажного отделения вручную.
2. Нажимте выключатель отпирания.

3. Дождитесь, пока дверь не откроется полностью или не достигнет заданной ранее высоты.
4. Намжите и отпустите выключатель закрывания.
5. Дождитесь, пока дверь багажного отделения закроется полностью. Запрограммированное положение двери багажного отделения будет восстановлено.

ЗАПИРАНИЕ ДВЕРЕЙ ВО ВРЕМЯ ДВИЖЕНИЯ

Функция автозапирания при трогании с места автоматически запирает все двери, когда автомобиль достигает определенной скорости. Данную функцию можно активировать/отключать с помощью опции **Drive-away locking** (Автозапирание при трогании с места) в меню **Vehicle set-up** (Настройки автомобиля). См. **55, МЕНЮ ПАНЕЛИ ПРИБОРОВ**.

ЗАМЕНА ЭЛЕМЕНТА ПИТАНИЯ ЭЛЕКТРОННОГО КЛЮЧА

Если элемент питания требует замены, значительно уменьшится радиус эффективного действия электронного ключа и на информационной панели появляется сообщение **SMART KEY BATTERY LOW** (РАЗРЯЖЕН ЭЛЕМЕНТ ПИТАНИЯ ЭЛЕКТРОННОГО КЛЮЧА).

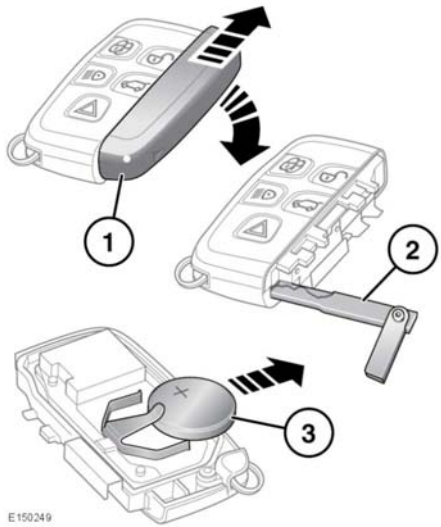

Чтобы заменить элемент питания:

1. Снимите крышку, сдвинув ее в направлении, указанном стрелками.
2. Воспользуйтесь резервным механическим ключом, чтобы разъединить корпус электронного ключа.
3. Установите новый и ранее не использовавшийся элемент питания CR2032 (можно приобрести у дилера/в авторизованной мастерской) положительным (+) полюсом вверх.

Примечание: *Старайтесь не касаться нового элемента питания. Влага и жир с кожи пальцев сокращают срок службы элемента питания и приводят к коррозии контактов.*

Примечание: *Если предупреждение о низком заряде элемента питания не исчезает, это означает, что установленный элемент питания не является новым и уже использовался.*

Соберите детали в обратной последовательности, установив их на место до щелчка.

Утилизация элемента питания: элементы питания содержат опасные вещества и должны утилизироваться надлежащим образом. По вопросу утилизации обращайтесь к дилеру/в авторизованную мастерскую и/или в местные уполномоченные органы.

УХОД ЗА ЭЛЕКТРОННЫМ КЛЮЧОМ

Чтобы не допустить случайного включения двигателя, которое может привести к травмам, не оставляйте электронный ключ в автомобиле, если там находятся дети или животные.

Не допускайте контакта электронного ключа с жидкостями, воздействия тепла, влажности или попадания пыли. Не подвергайте пульт воздействию прямых солнечных лучей.

Номер резервного механического ключа записан на приклеенном к нему ярлычке. Отклейте ярлычок и вклейте на отведенное для него место в сервисной книжке, которая входит в комплект документации для автомобиля. Храните ее в надежном месте, но не в автомобиле.

Дальность действия электронного ключа может существенно меняться в зависимости от погодных условий и помех от других передающих устройств.

Примечание: *Радиочастота (РЧ), на которой работает электронный ключ, может использоваться другими устройствами (например, медицинским оборудованием). Это может стать причиной сбоя в работе электронного ключа.*

ЗАПИРАНИЕ АВТОМОБИЛЯ И ВКЛЮЧЕНИЕ СИГНАЛИЗАЦИИ

ВНИМАНИЕ: Не допускаются никакие усовершенствования и модернизация противоугонной системы. Подобные изменения могут привести к отказу системы.

Предусмотрено два уровня охранной системы:

- Простое запирание: закрыв все двери и багажник, однократно нажмите кнопку запирания на электронном ключе для простого запирания и активации охраны периметра. В подтверждение запирания начнет мигать светодиод сигнализации на щитке приборов, а фонари аварийной сигнализации мигнут один раз. Наружные зеркала с электроприводом складывания сложатся (если функция включена).
- Двойное запирание: при повторном нажатии кнопки в течение трех секунд производится двойное запирание автомобиля и полная активация сигнализации. Фонари аварийной сигнализации мигнут еще раз, подтверждая состояние усиленного двойного запирания. Также в качестве подтверждения может прозвучать звуковой сигнал. Звуковое предупреждение можно включить/отключить с помощью функции **Audible lock warning** (Звуковое предупреждение запирания) в меню **Vehicle set-up** (Настройки автомобиля). См. **55, МЕНЮ ПАНЕЛИ ПРИБОРОВ**.

Запирание автомобиля не произойдет, если дверь салона, багажного отделения или капот открыты или включено зажигание. Фонари не мигнут, и при попытке запирания электронным ключом прозвучит звуковое предупреждение неполного запирания.

Перед запиранием убедитесь, что электронный ключ не остался в автомобиле. Если автомобиль находится в зоне радиочастотных помех или электронный ключ экранирован металлическими предметами, то после закрытия и запирания автомобиля открыть его в дальнейшем может быть невозможно.

Перед запиранием удалите из автомобиля дополнительные электронные ключи.

Примечание: *Лючок топливоналивной горловины можно открыть, только когда автомобиль не заперт.*

ПРОСТОЕ ЗАПИРАНИЕ

Функция простого запирания позволяет заблокировать двери автомобиля от открывания снаружи. Двери при этом можно отпереть и открыть с помощью внутренних ручек. В этом режиме включается только охрана периметра (наружная). Если автомобиль находится в режиме простого запирания и сигнализация активирована, то при открытии капота, двери багажного отделения или салона включится звуковая сигнализация.

На автомобилях для некоторых стран, оборудованных звуковой сигнализацией с автономным питанием, сигнализация также сработает в следующих случаях:

- Отсоединена аккумуляторная батарея автомобиля.
- Зафиксирована попытка отсоединить сирену охранной системы.

Примечание: *Однократную блокировку следует применять в таких случаях, как перевозка на пароме, когда в автомобиле остаются животные, и необходимо оставить открытым окно.*

ДВОЙНОЕ ЗАПИРАНИЕ

Не выполняйте двойное запирание, когда в автомобиле находятся люди или животные. При возникновении аварийной ситуации они не смогут покинуть автомобиль, а аварийная служба не сможет их быстро освободить.

Двойное запирание позволяет обезопасить автомобиль и предотвращает открывание дверей изнутри и снаружи автомобиля. В случае полной блокировки двери невозможно отпереть или открыть из салона.

Эта функция обеспечивает повышенную защиту автомобиля, если он оставлен без присмотра. Автомобиль невозможно отпереть или открыть изнутри, разбив стекло, чтобы получить доступ к внутренним переключателям отпирания и ручкам открывания дверей.

К тому же, двойное запирание также активирует полное включение сигнализации, включая датчик проникновения в салон (в зависимости от рынка) и систему обнаружения наклона автомобиля. При двойном запирании сигнализация сработает в следующих случаях:

- Открывается капот, дверь багажного отделения или одна из дверей салона.
- В салоне автомобиля обнаружено движение.
- Разбивается стекло окна, лобовое или заднее стекло, либо панорамное стекло потолочного люка.
- Зафиксирован подъем или наклон автомобиля.

На автомобилях для некоторых стран, оборудованных звуковой сигнализацией с автономным питанием, сигнализация также сработает в следующих случаях:

- отсоединена аккумуляторная батарея автомобиля;
- Зафиксирована попытка отсоединить сирену охранной системы.

Примечание: *В этом состоянии открытое окно может стать причиной срабатывания звуковой сигнализации из-за движения воздуха в салоне. Поэтому перед включением двойного запирания автомобиля убедитесь, что все окна полностью закрыты.*

ПОДТВЕРЖДЕНИЕ ЗАПИРАНИЯ

Если вы не уверены в том, что автомобиль заперт и поставлен на сигнализацию (простым или двойным запиранием), нажмите на кнопку запирания на электронном ключе или, если установлена функция доступа без ключа, коснитесь датчика запирания на внешней ручке двери. Текущее состояние можно определить по однократному миганию фонарей аварийной сигнализации.

Примечание: *Если автомобиль* ***не*** *заперт, и сигнализация не включена, при нажатии на кнопку запирания будет выполнено одиночное запирание. При необходимости нажмите ещё раз, чтобы выполнить двойное запирание.*

АВТОМАТИЧЕСКОЕ ПОВТОРНОЕ ЗАПИРАНИЕ И ВКЛЮЧЕНИЕ СИГНАЛИЗАЦИИ

Если в течение 40 секунд после отпирания автомобиля электронным ключом не будет открыта дверь салона, дверь багажного отделения или капот, все двери автоматически будут снова заперты и снова включится сигнализация.

ОШИБКА ЗАПИРАНИЯ

В случае запирания автомобиля с помощью электронного ключа ошибки могут возникнуть в следующих случаях:

- Одна или несколько дверей салона, капот или дверь багажного отделения закрыты не полностью.
- Включено зажигание.
- Электронный ключ остался в автомобиле.

В любом из перечисленных выше случаев автомобиль НЕ будет заперт, и раздастся звуковой сигнал предупреждения об ошибке запирания. Фонари аварийной сигнализации НЕ мигнут, а наружные зеркала (если включено) НЕ сложатся. Убедитесь, что все двери салона, капот и дверь багажного отделения закрыты надлежащим образом. Убедитесь, что зажигание выключено, после чего вновь заприте автомобиль. Если проблема с запиранием не устраняется, обратитесь за консультацией к дилеру/в авторизованную мастерскую.

ПОЛНОЕ ЗАКРЫВАНИЕ

⚠ **Прежде чем приступать к полному закрыванию, убедитесь, что закрыванию дверей, капота или багажного отделения не мешают дети, животные или какие-либо предметы.**

Убедитесь, что все двери закрыты. Нажмите и удерживайте кнопку запирания на электронном ключе в течение трех секунд. Будет выполнено одиночное запирание и сигнализация немедленно активируется. Через 3 секунды все открытые окна будут закрыты.

Включить функцию полного закрывания без ключа (если она включена) можно, коснувшись и удерживая датчик запирания замка в течение трех секунд. При этом автомобиль будет заперт однократно, и активируется сигнализация.

Примечание: *Окна будут закрываться, только пока удерживается датчик замка двери. Чтобы полностью защитить автомобиль, продолжайте касаться датчика замка двери до тех пор, пока все окна не будут закрыты.*

Примечание: *Включение и выключение функции полного закрывания осуществляется через меню* ***Vehicle Set-up*** *(Настройки автомобиля) на щитке приборов. См.* ***55, МЕНЮ ПАНЕЛИ ПРИБОРОВ****.*

ЗАПИРАНИЕ БЕЗ КЛЮЧА

Не используйте двойное запирание, если в автомобиле находятся люди или животные. При возникновении аварийной ситуации они не смогут покинуть автомобиль, а аварийная служба не сможет их быстро освободить.

Электронный ключ не будет обнаружен, если он находится внутри какого-либо металлического предмета или экранирован каким-либо устройством, оснащенным жидкокристаллическим дисплеем с подсветкой, например, смартфоном, ноутбуком (в том числе находящимся в сумке для ноутбука), игровой консолью и т.д.

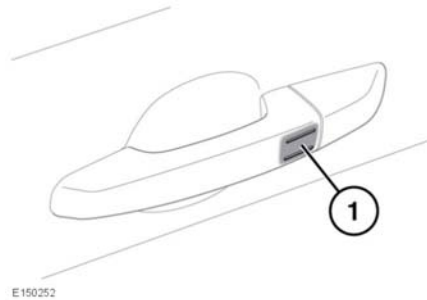

Автоматического запирания автомобиля не произойдет.

Примечание: *Запирание без ключа срабатывает только в том случае, если электронный ключ обнаружен снаружи автомобиля. Если электронный ключ отсутствует, запирание невозможно.*

- Для однократного запирания автомобиля коснитесь датчика запирания (**1**) на ручке двери (не берясь при этом за ручку).

  Примечание: *Касаясь датчика, не беритесь за ручку – это помешает запиранию автомобиля.*
  В подтверждение запирания фонари аварийной сигнализации мигнут один раз.

- Для двойного запирания автомобиля дважды коснитесь датчика запирания на ручке двери (**1**) в течение трех секунд (не берясь при этом за ручку).

  Примечание: *Касаясь датчика, не беритесь за ручку – это помешает запиранию автомобиля.*

В качестве подтверждения фонари аварийной сигнализации мигнут дважды (вторая вспышка – более продолжительная). Также в качестве подтверждения может прозвучать звуковой сигнал (если включено).

Примечание: *При запирании автомобиля с помощью системы доступа без ключа, если одна или несколько дверей салона, капот или дверь багажного отделения закрыты не полностью или включено зажигание, запирание автомобиля НЕ произойдет. Звукового предупреждения о неполном запирании НЕ будет. Фонари аварийной сигнализации НЕ мигнут, а наружные зеркала (если включено) НЕ сложатся. Убедитесь, что все двери салона, капот и дверь багажного отделения закрыты надлежащим образом. Убедитесь, что зажигание выключено, после чего вновь заприте автомобиль. Если проблема с запиранием не устраняется, обратитесь за консультацией к дилеру/в авторизованную мастерскую.*

ЗАЩИТА ВНУТРЕННЕГО ПРОСТРАНСТВА

Функция защиты внутреннего пространства, являющаяся частью системы тревожной сигнализации, может быть временно отключена в окне **Alarm sensors** (Датчики охранной системы) меню **Vehicle set-up** (Настройки автомобиля). См. **55, МЕНЮ ПАНЕЛИ ПРИБОРОВ**.

Примечание: *Если функция защиты внутреннего пространства временно отключена, она будет включена автоматически при следующем двойном запирании автомобиля с помощью электронного ключа.*

СИРЕНА С АВТОНОМНЫМ ПИТАНИЕМ

На автомобилях, предназначенных для некоторых стран, устанавливается дополнительная сирена с автономным питанием. Если охранна система активирована, это устройство подает звуковой сигнал при отключении аккумуляторной батареи или самой сирены.

ДАТЧИК НАКЛОНА

Кренометр регистрирует любые изменения в наклоне автомобиля по отношению к поверхности земли. Если сигнализация включена и автомобиль закрыт в режиме двойного запирания, то при изменении наклона автомобиля сработает сигнализация.

Примечание: *Кренометры могут быть временно отключены до следующего запирания автомобиля. См.* ***55, МЕНЮ ПАНЕЛИ ПРИБОРОВ****. Эта функция активируется автоматически при следующем двойном запирании автомобиля с помощью электронного ключа.*

РУЧКИ ЗАПИРАНИЯ И ОТКРЫВАНИЯ ДВЕРЕЙ

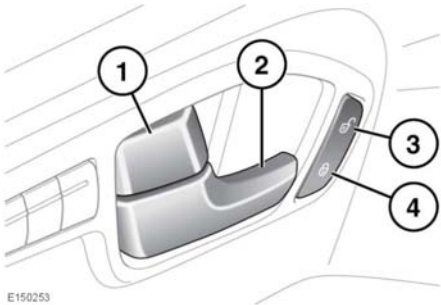

1. Нажмите переключатель запирания, чтобы запереть дверь. Потяните ручку назад, чтобы отпереть дверь. Использование переключателя запирания на любой из передних дверей приведет к запиранию или отпиранию всех дверей.
2. Чтобы открыть переднюю дверь, потяните ручку отпирания. Чтобы отпереть и открыть заднюю дверь, сначала потяните ручку замка, затем ручку отпирания.
3. Для отпирания всех дверей салона и багажника нажмите главную кнопку отпирания.
4. Когда все двери закрыты, нажмите главную кнопку запирания, чтобы заблокировать все двери салона и багажник.

Примечание: *Если автомобиль был заперт электронным ключом, то использование внутренней ручки замка двери только разблокирует замок данной двери. При открытии двери сработает сигнализация.*

Примечание: *Если автомобиль закрыт в режиме двойного запирания, то внутренние ручки замков дверей не будут работать. Автомобиль необходимо отпереть с помощью электронного ключа.*

СИДЕНЬЯ С РУЧНОЙ РЕГУЛИРОВКОЙ

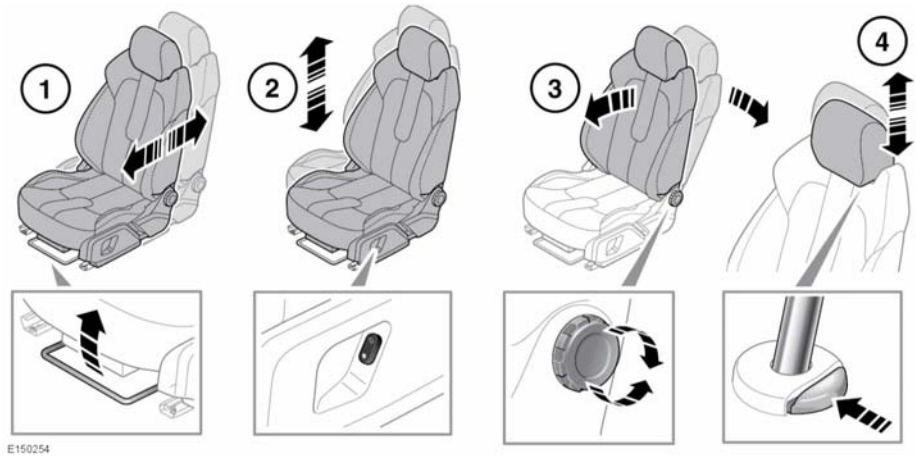

Запрещается регулировать положение сиденья во время движения автомобиля. Это может привести к потере контроля над автомобилем и получению травм.

1. Регулировка положения сиденья вперед/назад.
2. Регулировка сиденья по высоте.
3. Регулировка наклона спинки сиденья.
4. Регулировка подголовника (при наличии).

СИДЕНЬЯ С ЭЛЕКТРОПРИВОДОМ

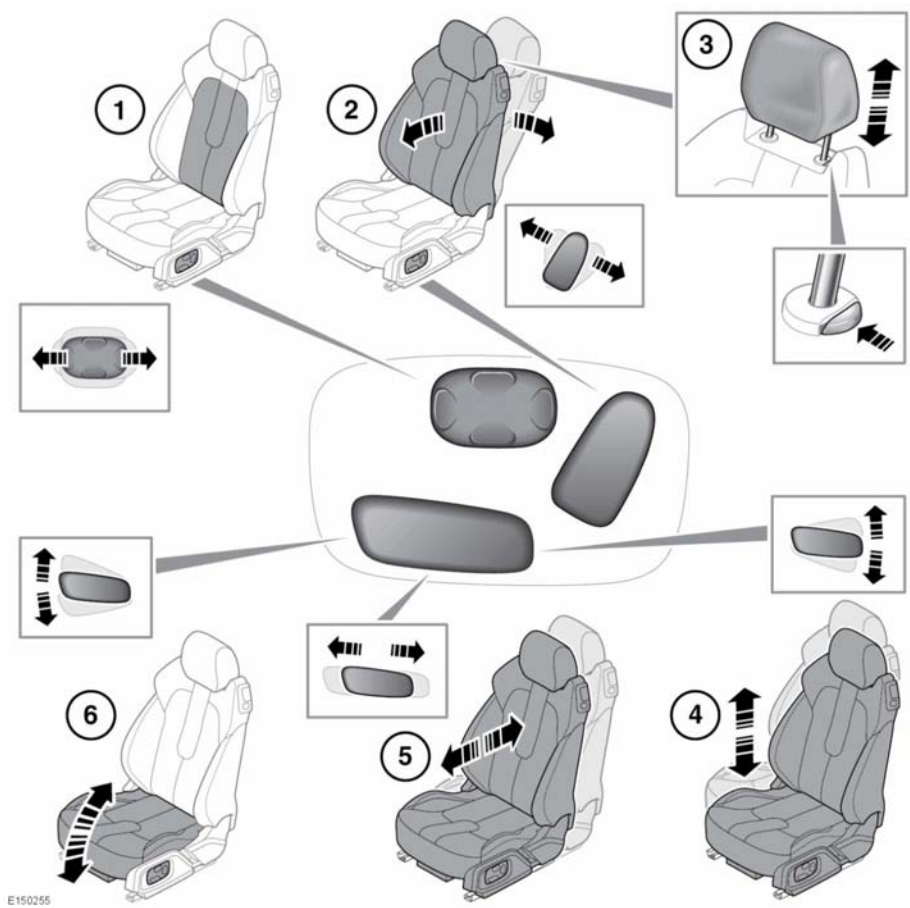

1. Регулировка поясничной опоры.
2. Регулировка наклона спинки сиденья.
3. Регулировка подголовника (при наличии).
4. Регулировка сиденья по высоте.
5. Регулировка положения сиденья вперед/назад.
6. Регулировка угла наклона подушки.

Для регулировки сидений электронный ключ должен находиться в салоне автомобиля.

Запрещается регулировать положение сиденья во время движения автомобиля. Это может привести к потере контроля над автомобилем и получению травм.

ПРЕПЯТСТВИЯ РЕГУЛИРОВКЕ ПОЛОЖЕНИЯ ПЕРЕДНЕГО СИДЕНЬЯ

Если во время регулировки сиденья оно неожиданно останавливается, проверьте наличие препятствий и устраните их.

Устранив препятствия, можно перезагрузить механизм регулировки сиденья следующим образом:

Снова нажмите кнопку, чтобы продолжить прерванную регулировку. Когда перемещение сиденья возобновится, удерживайте кнопку нажатой до перемещения сиденья в крайнее положение в данном направлении. Теперь регулировку сиденья можно выполнять обычным способом.

Примечание: *Если препятствий нет, но во время регулировки сиденье по-прежнему заедает, обратитесь к обслуживающему вас дилеру/в авторизованную мастерскую.*

ПРАВИЛЬНОЕ РАСПОЛОЖЕНИЕ НА СИДЕНЬЕ

Водителю и переднему пассажиру запрещается ехать с полностью отклоненной спинкой сиденья.

Запрещается регулировать положение сиденья во время движения автомобиля.

Все компоненты – сиденья, подголовники, ремни и подушки безопасности – обеспечивают защиту водителя и пассажиров. Правильное использование этих элементов повышает уровень вашей защиты. Поэтому обязательно соблюдайте следующие правила.

1. Сядьте прямо. При этом поясница должна плотно прилегать к спинке сиденья. Чтобы обеспечить оптимальную защиту с помощью ремня безопасности в случае ДТП, не наклоняйте спинку сиденья слишком сильно назад.

2. Не придвигайте сиденье водителя слишком близко к рулевому колесу. Идеальным считается положение, при котором расстояние между серединой грудной клетки и накладкой подушки безопасности на рулевом колесе составляет не менее 250 мм (10 дюймов). Удерживайте рулевое колесо правильным хватом, немного согнув руки в локтях.
3. Отрегулируйте подголовник так, чтобы его верхняя часть находилась выше затылочной части головы.
4. Расположите ремень безопасности так, чтобы он проходил посередине между шеей и плечом. Лента ремня должна плотно прилегать к бедрам, а не проходить через живот.

Ваше положение при вождении должно быть удобным и обеспечивать возможность выполнения всех функций управления автомобилем.

ЗАПОМИНАНИЕ ПОЛОЖЕНИЯ СИДЕНЬЯ ВОДИТЕЛЯ

Положение передних сидений можно сохранить в памяти автомобиля.

Установив сиденье водителя и наружные зеркала с электроприводом в желаемое положение, можно занести эти настройки в память автомобиля. См. **78, НАРУЖНЫЕ ЗЕРКАЛА**.

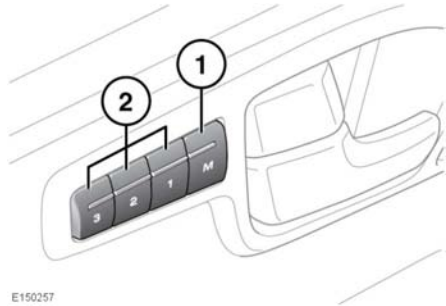

1. Для настройки водительского сиденья нажмите кнопку запоминания положения для включения функции запоминания. Включится подсветка переключателя.
2. Нажмите одну из кнопок предварительных настроек в течение 5 секунд для сохранения в памяти текущих настроек. На информационной панели появится сообщение **Memory (1, 2 or 3) Settings Saved** (Настройки положения (1, 2 или 3) сохранены), и раздастся звуковой сигнал подтверждения сохранения настроек в памяти.

   Примечание: *Положение сиденья вводится в память только в течение 5-секундного активного периода.*

   Примечание: *При сохранении в памяти нового положения стираются настройки предыдущего выбранного положения.*

Для использования сохраненных в память настроек нажмите на соответствующую кнопку предварительной настройки (**2**). На информационной панели появится сообщение **Memory (1, 2 or 3) Recalled** (Активированы сохраненные настройки положения (1, 2 или 3)).

Пассажирское сиденья автомобиля с кузовом "купе"

Процедура сохранения настроек положения сиденья пассажира такая же, как для водительского сиденья. Нажмите кнопку запоминания положения для сохранения настроек текущего положения сиденья.

ОБЛЕГЧЕНИЕ ПОСАДКИ/ ВЫХОДА

Если активирована функция облегчения посадки/выхода водительское сиденье будет автоматически опускаться при выключении зажигания и открытии двери. При посадке в автомобиль после закрытия водительской двери и включения зажигания, сиденье возвращается в установленное ранее положение.

Включение и отключение этой функции осуществляется с помощью меню на панели приборов. См. **55, МЕНЮ ПАНЕЛИ ПРИБОРОВ**.

ПОСАДКА НА ЗАДНИЕ СИДЕНЬЯ

Для посадки и высадки пассажиров задних сидений спинки передних сидений наклоняются и с помощью электропривода сдвигаются вперед.

При осуществлении доступа к задним сиденьям не повредите спинки передних сидений.

Сиденья Standard

1. Поднимите фиксатор блокировки и наклоните спинку сиденья вперед.
2. Нажмите переключатель вперед или используйте боковой переключатель (**3**) для перемещения сиденья вперед с помощью электропривода.
3. Чтобы вернуть сиденье на место, поднимите спинку сиденья до защелкивания в ее предыдущем положении. Нажмите переключатель (**4**) назад и удерживайте, пока сиденье не вернется в исходное положение.

Примечание: *Исходное положение может быть сохранено в памяти или отрегулировано вручную. Если необходимо еще дальше переместить сиденье назад, и такая возможность имеется, снова нажмите и удерживайте переключатель (**3** или **4**).*

Сиденья Sports

1. Поднимите фиксатор блокировки и наклоните спинку сиденья вперед.
2. Нажмите на боковой переключатель для перемещения сиденья вперед с помощью электропривода.
3. Чтобы вернуть сиденье на место, поднимите спинку сиденья до защелкивания в ее предыдущем положении. Нажмите переключатель назад и удерживайте, пока сиденье не вернется в исходное положение.

Примечание: *Исходное положение может быть сохранено в памяти или отрегулировано вручную. Если необходимо еще дальше переместить сиденье назад, и такая возможность имеется, снова нажмите и удерживайте переключатель (**2** или **3**).*

СКЛАДЫВАНИЕ И УСТАНОВКА ЗАДНИХ СИДЕНИЙ

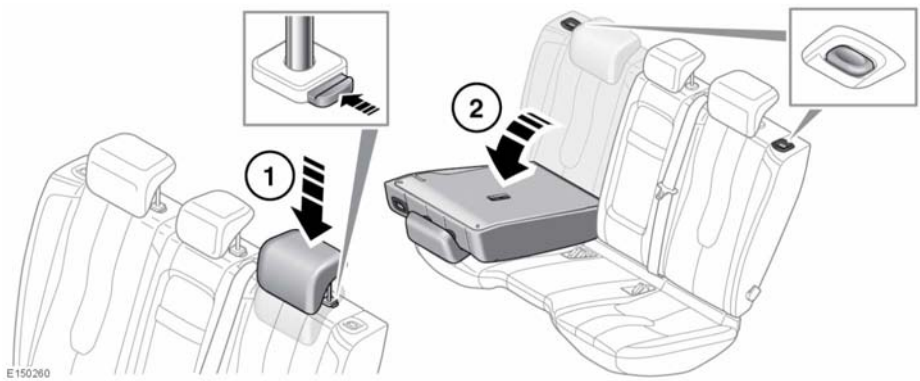

Задние сиденья в 5-дверном кузове можно сложить полностью или частично в отношении 60/40, чтобы разместить груз и при этом оставить места для пассажиров.

Чтобы сложить сиденье частично или полностью:

1. Сначала нажмите на регулировочный фиксатор, а затем полностью опустите подголовники.

   Примечание: *Расположение регулировочного фиксатора различно для разных сидений. На правом сиденье фиксатор находится в основании правой стойки. На левом и центральном сиденье фиксатор находится с левой стороны.*

2. Нажмите кнопку разблокировки спинки сиденья и опустите спинку соответствующего сиденья полностью вперед.

Установка сложенного сиденья осуществляется в обратной последовательности.

При полностью поднятой и заблокированной спинке сиденья кнопка отпирания/запирания выдвинута.

Складывание спинок задних сидений на автомобилях в кузове "купе"

Чтобы сложить сиденье, складывание необходимо начать с меньшей части. Затем можно сложить большую часть.

Установка сложенных сидений на автомобилях в кузове "купе" осуществляется в обратной последовательности. Убедитесь, что кнопка отпирания/запирания вновь установилась на место.

⚠ **Убедитесь, что при поднятой спинке сиденья механизм фиксации полностью вошел в зацепление. Если спинки не полностью зафиксированы, вокруг кнопок разблокировки спинок будут видны красные метки.**

ПЕРЕДНИЕ ПОДГОЛОВНИКИ

Отрегулируйте подголовник так, чтобы его верхняя часть находилась выше затылочной части головы. Неправильно отрегулированный подголовник увеличивает риск гибели или тяжелых травм в случае столкновения.

Не ездите сами и не перевозите пассажиров на сиденьях со снятыми подголовниками. Отсутствие правильно отрегулированного подголовника увеличивает риск травмирования шеи в случае столкновения.

Запрещается регулировать положение подголовников во время движения автомобиля.

Храните снятые подголовники таким образом, чтобы они не представляли опасности и были надежно закреплены.

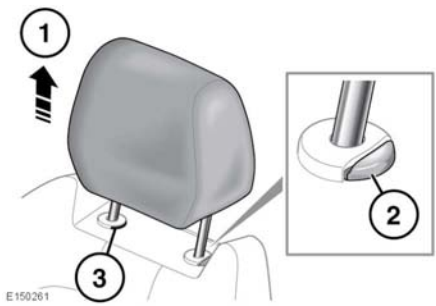

1. Переместите подголовник вверх в требуемое положение.
2. Чтобы опустить подголовник вниз, сначала нажмите на регулировочный фиксатор.
3. Чтобы снять подголовник с ручной регулировкой, сначала поднимите его в крайнее верхнее положение. Нажмите на стопорный фиксатор. Извлеките подголовник из спинки сиденья

Примечание: *Подголовники, оборудованные экранами мультимедийной системы для задних пассажиров, снимать ЗАПРЕЩАЕТСЯ.*

Перед посадкой пассажира на сиденье обязательно установите подголовник на место.

Чтобы установить подголовник, убедитесь, что он правильно ориентирован, затем вставьте направляющие подголовника в отверстия и нажмите на него сверху вниз до первого щелчка.

Примечание: *Автомобили со спортивными передними сиденьями оснащены интегрированными несъемными подголовниками, высота которых не регулируется.*

ЗАДНИЕ ПОДГОЛОВНИКИ

Отрегулируйте подголовник так, чтобы его верхняя часть находилась выше затылочной части головы. Неправильно отрегулированный подголовник увеличивает риск гибели или тяжелых травм в случае столкновения.

Не ездите сами и не перевозите пассажиров, если с используемых сидений сняты подголовники. Отсутствие правильно отрегулированного подголовника увеличивает риск травмирования шеи в случае столкновения.

Снятый подголовник следует хранить в безопасном месте.

При необходимости подголовники можно снять (например, в случае установки детского кресла большего размера). Чтобы снять подголовник, сначала поднимите его в крайнее верхнее положение. Удерживая регулировочный фиксатор нажатым, извлеките подголовник из спинки сиденья.

Чтобы установить подголовник, убедитесь, что он правильно ориентирован, затем вставьте направляющие подголовника в отверстия и нажмите на него сверху вниз до первого щелчка.

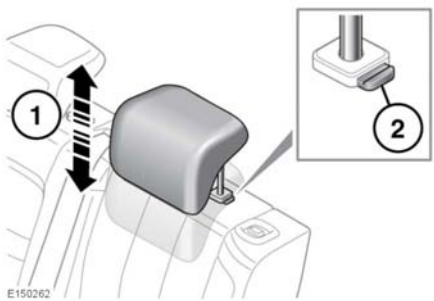

1. Чтобы поднять подголовник, потяните его вверх.
2. Чтобы опустить подголовник, нажмите на регулировочный фиксатор и надавите на подголовник.

РЕГУЛИРОВКА РУЛЕВОГО КОЛЕСА

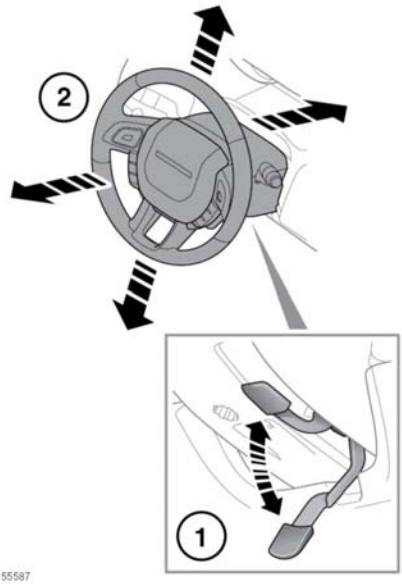

Запрещается регулировать положение рулевой колонки во время движения автомобиля.

1. Чтобы разблокировать колонку, переместите рычаг вниз до упора. Чтобы зафиксировать колонку, переместите рычаг вверх до упора.
2. Выберите оптимальное положение, перемещая рулевую колонку вверх-вниз, на себя и от себя.

УСИЛИТЕЛЬ РУЛЕВОГО УПРАВЛЕНИЯ

На неисправность системы рулевого управления указывает сообщение на информационной панели, сопровождаемое включением янтарного сигнализатора. См. **60, ОБЩЕЕ ПРЕДУПРЕЖДАЮЩЕЕ/ ИНФОРМАЦИОННОЕ СООБЩЕНИЕ (ЯНТАРНЫЙ)**. Это может сопровождаться снижением эффективности работы усилителя рулевого управления. Неисправность может быть вызвана перегревом из-за интенсивного использования рулевого управления или высокой температуры окружающей среды.

После того как система остынет, функции усилителя рулевого управления должны полностью восстановиться. Если функции усилителя рулевого управления не восстанавливаются, обратитесь за консультацией к дилеру/в авторизованную мастерскую.

РУЛЕВОЕ КОЛЕСО С ПОДОГРЕВОМ

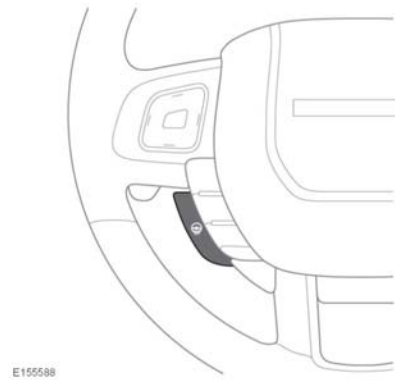

Рулевое колесо

Нажмите для включения подгорева рулевого колеса. Нажмите еще раз для выключения.

ИСПОЛЬЗОВАНИЕ РЕМНЕЙ БЕЗОПАСНОСТИ

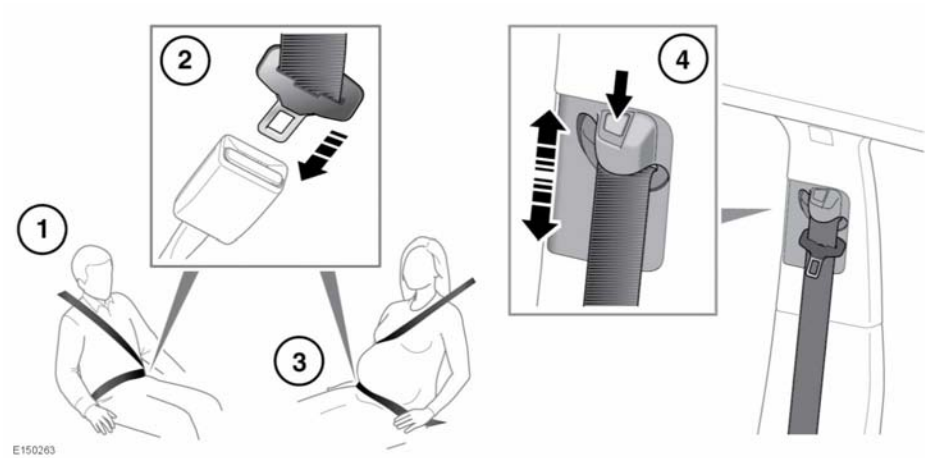

1. **Надевание ремня безопасности:** плавно вытяните ремень, убедитесь в правильной высоте ремня и сиденья и оцените ваше размещение на сиденье.

ПРЕДУПРЕЖДЕНИЕ: Ремень безопасности предназначен для передачи нагрузки на скелет человека, поэтому нижняя часть ремня должна располагаться в области таза, а верхняя – проходить через грудную клетку и плечо. Не допускайте, чтобы лента ремня располагалась на животе.

ПРЕДУПРЕЖДЕНИЕ. Пользователям запрещается производить усовершенствование или модернизацию, которые могут привести к тому, что устройства регулировки не будут выбирать слабину ремней безопасности или к невозможности их регулировки для выбирания слабины.

Ремень безопасности обеспечивает защиту, если он прилегает максимально плотно к телу, не вызывая дискомфорта. Эффективность ремня с неплотно прилегающими к телу лентами резко снижается.

Нельзя пристегивать ремень с перекрученными лентами.

Каждый ремень безопасности предназначен только для одного человека: нельзя пристегиваться одним ремнем вместе с ребенком, находящимся на коленях пассажира.

Во время поездки водитель и пассажир на переднем сиденье не должны отклонять спинки сидений на угол больше 30 градусов от вертикали. Несоблюдение этого правила приведет к снижению степени защиты, обеспечиваемой ремнями безопасности.

Между вами и ремнем безопасности не должно находиться каких-либо предметов. Это опасно само по себе и снижает эффективность ремней безопасности.

2. **Пристегивание ремня безопасности:** надев ремень безопасности надлежащим образом, вставьте язычок в замок. Введите скобу фиксатора в замок до щелчка. Для отстегивания ремня безопасности нажмите красную кнопку.

   Примечание: *Если необходимо расстегнуть ремень, рекомендуется придерживать ремень при нажатии кнопки. Это предотвратит слишком быстрое втягивание ремня.*

3. **Использование ремней безопасности во время беременности**: поясной ремень должен удобно располагаться на бедрах, под животом беременной женщины. Диагональная лента должна проходить между грудными железами и сбоку от живота.

Беременные женщины должны следить за правильным положением ремня безопасности, чтобы не причинить вред себе и будущему ребенку. Запрещается надевать только поясную ленту ремня безопасности или сидеть на ней, надев только диагональную. И то, и другое чрезвычайно опасно и повышает вероятность получения тяжелой травмы в случае столкновения или экстренного торможения.

Нельзя подкладывать под ремень какие-либо предметы с целью смягчения удара при возможном столкновении. Это опасно само по себе и снижает эффективность ремней безопасности.

Убедитесь в том, что ремень безопасности не провисает и не перекручен.

4. **Регулировка высоты крепления ремня безопасности:** нажмите для освобождения фиксатора.
   Нажав на фиксатор, подвиньте механизм вверх или вниз на требуемую высоту. Убедитесь, что запирающий механизм зафиксирован.

В правильном положении ремень безопасности должен проходить через среднюю часть плеча.
По мере возможности задние пассажиры должны обеспечить такое же положение своих ремней безопасности.

Перед началом движения убедитесь, что правильно отрегулирована высота, а запирающий механизм надежно зафиксирован.

Не рекомендуется использование зажимов на ремень или иных устройств, которые могут ослабить натяжение ремня.

ПРЕДНАТЯЖИТЕЛИ РЕМНЕЙ БЕЗОПАСНОСТИ

Преднатяжители ремней безопасности совместно с системой пассивной безопасности (SRS) обеспечивают дополнительную защиту при сильном фронтальном ударе. Они автоматически выбирают провисание ремня безопасности, чтобы уменьшить перемещение вперед водителя/переднего пассажира.

Преднатяжители ремней безопасности срабатывают только один раз, после чего их следует заменить. Невыполнение этого требования снижает эффективность системы SRS в сокращении риска тяжелых травм или гибели в случае аварии.

После любого столкновения обязательно обратитесь к дилеру/в авторизованную мастерскую для проверки и, если необходимо, замены ремней безопасности и преднатяжителей.

ПРАВИЛА ПОЛЬЗОВАНИЯ РЕМНЯМИ БЕЗОПАСНОСТИ

Следует обращать внимание на то, чтобы ленты ремней не загрязнялись средствами очистки кузова и ухода за интерьером салона, чтобы на них не попадали масла, химические вещества и, в особенности, электролит. Очистку ремней следует выполнять с помощью нейтрального мыла и воды.

Ремень подлежит замене в случае износа, загрязнения или повреждения ленты.

Ремень подлежит замене после того, как он испытал значительные нагрузки при сильном столкновении, даже если нет видимых повреждений.

В случае повреждений, износа, порезов, дефектов или ослабления ремней безопасности автомобиль следует направить дилеру/в авторизованную мастерскую для немедленной проверки. Не используйте автомобиль, если ремни безопасности не работают должным образом.

Между телом и пристегнутым ремнем безопасности не должно быть никаких твердых, хрупких или острых предметов.

Все пассажиры и водитель должны быть пристегнуты ремнями безопасности вне зависимости от продолжительности поездки.

Запрещается надевать только поясную/только плечевую ветвь трехточечного диагонального ремня безопасности. Это чрезвычайно опасно и повышает вероятность получения тяжелой травмы.

При использовании ремней безопасности для закрепления вещей убедитесь, что нет опасности повреждения ремней и они не проходят через острые кромки.

ПРОВЕРКИ РЕМНЕЙ БЕЗОПАСНОСТИ

Примечание: *В случае парковки автомобиля на уклоне может произойти блокировка механизма ремня безопасности. Это предохранительная функция. В таком случае ремень следует аккуратно освободить у верхнего крепления.*

Следует регулярно проверять ремни безопасности на предмет истирания, порезов или износа лент, а также состояние и безопасность механизма, замков, регуляторов и точек крепления.

- Пристегнув ремень безопасности, одерните ленту рядом с замком ремня вверх. Замок должен надежно удерживать ремень.
- При непристегнутом ремне безопасности до упора вытяните его ленту. Убедитесь, что лента вытягивается плавно, без заеданий и рывков. Дайте ремню полностью втянуться, снова проверив плавность его движения.
- Частично вытяните ремень безопасности, затем возьмитесь за язычок и резко потяните вперед. Инерционная катушка должна автоматически заблокироваться, предотвращая дальнейшее разматывание ленты ремня.

Если любой из ремней не отвечает описанным выше требованиям, немедленно обратитесь к дилеру/в авторизованную мастерскую.

ЗВУКОВОЙ СИГНАЛИЗАТОР НЕПРИСТЕГНУТОГО РЕМНЯ БЕЗОПАСНОСТИ

Сигнализатор непристегнутого ремня безопасности срабатывает, если автомобиль движется и водитель не пристегнулся ремнем безопасности. В зависимости от страны может подаваться тональный звуковой сигнал, а на щитке приборов – появляться предупреждающий индикатор. См. **61, РЕМЕНЬ БЕЗОПАСНОСТИ (КРАСНЫЙ)**. Визуальные и звуковые предупреждения, сопровождающие работу сигнализатора непристегнутого ремня безопасности, зависят от рынков сбыта и изменяются в соответствие с их требованиями. Подаваемые предупреждения также могут изменяться в зависимости от того, стоит ли автомобиль, или скорость его движения превышает некоторый заданный порог. На некоторых рынках сбыта сигнализатор непристегнутого ремня безопасности также действует и для ремня безопасности переднего пассажира.

На информационной панели также отображаются сигнализаторы непристегнутых ремней безопасности передних и задних сидений, предупреждающие водителя, когда ремень безопасности одного из пассажиров не пристегнут или был отстегнут во время движения автомобиля.

- Каждое посадочное место представлено фигурой, цвет и символ которой показывают состояние ремня безопасности:
  - Галочка — ремень безопасности пристегнут.
  - Крестик — ремень безопасности был отстегнут при включенном зажигании. Через 30 секунд индикатор станет серым.
  - Серый — ремень безопасности не пристегнут.

Примечание: *Индикаторы будут отображаться в течение 30 секунд каждый раз при смене состояния, например, ремень безопасности отстегнут или пристегнут или дверь открылась, а потом закрылась.*

- Кроме того, в следующих условиях также включается звуковое предупреждение:
  - Ремень безопасности переднего пассажира не пристегнут или отстегнут во время поездки.
  - Не пристегнут ремень пассажира на заднем сиденье.

Примечание: *При перевозке на сиденье переднего пассажира тяжелого багажа может включиться звуковой сигнал и индикатор сигнализатора непристегнутого ремня безопасности. Рекомендуется закреплять ремнем безопасности все предметы, находящиеся на переднем пассажирском сиденье.*