RANGE ROVER

RANGE ROVER EVOQUE

РУКОВОДСТВО ПО ЭКСПЛУАТАЦИИ

Номер публикации. LRL38 02 60 122

ВАЖНАЯ ИНФОРМАЦИЯ

Информация в этом руководстве относится ко всем модификациям автомобилей и дополнительного оборудования, которое может быть не установлено на вашем автомобиле. В связи с определёнными затратами времени на выпуск, руководство может содержать описание оборудования, которое пока не является широкодоступным.

Опции, аппаратное и программное обеспечение автомобиля предназначаются для конкретного рынка, на котором изначально планировалось продавать автомобиль. Если автомобиль будет эксплуатироваться в другой географической зоне, могут потребоваться доработки для приведения его в соответствие с местным законодательством. Land Rover не несет ответственности за затраты, связанные с любыми модификациями автомобиля. Это может привести к отмене гарантийных обязательств.

На момент сдачи в печать информация в данном руководстве полностью соответствовала действительности. Последующие изменения в конструкции автомобиля могут быть отражены в отдельном приложении к комплекту документации. С обновлениями можно также ознакомиться на сайте компании Land Rover: **www.ownerinfo.landrover.com**.

Мы постоянно работаем над усовершенствованием нашей продукции, поэтому оставляем за собой право изменять технические характеристики, конструкцию и оборудование в любое время без предварительного уведомления; такие изменения не налагают дополнительных обязательств на компанию. Запрещается полное или частичное воспроизведение или перевод данного документа без разрешения компании. Компания не несет ответственности за последствия опечаток и пропусков.

Используемые символы

Предупреждения по безопасности указывают на процедуры, требующие точного выполнения или содержащие информацию, которую необходимо внимательно изучить, чтобы исключить возможность получения травм.

Предостережения указывают на процедуры, требующие точного выполнения или содержащие информацию, которую необходимо внимательно изучить, чтобы исключить повреждения автомобиля.

Этот символ показывает, что соответствующие узлы и детали следует утилизировать с соблюдением требований безопасности во избежание загрязнения окружающей среды.

Указывает на параметры, которые можно регулировать, отключать или включать, обратившись к дилеру/в авторизованную мастерскую Land Rover.

© Land Rover 2011.

Все права защищены.

Опубликовано отделом **Technical Communications компании Land Rover**.

Введение.....2
Посадка в автомобиль.....5
Выход из автомобиля 15
Передние сиденья.....20
Задние сиденья 25
Подголовники 26
Ремни безопасности 28
Безопасность ребенка 33
Подушки безопасности 40
Рулевое колесо 46
Внешние осветительные приборы.....47
Внутренние осветительные приборы.....51
Стеклоочистители и омыватели 53
Стекла 56
Зеркала 59
Система контроля «мертвых зон».....62
Радиопульт управления гаражными воротами 65
Панель приборов 68
Информационный центр водителя 70
Сигнальные индикаторы.....72
Обогрев и вентиляция 77
Отсеки для хранения 82
Перевозка груза 84
Буксировка прицепа.....87
Запуск двигателя.....92
Коробка передач 97
Тормоза.....101
Круиз-контроль.....106
Контроль курсовой устойчивости 108
Противобуксовочная система 110
Подвеска..... 111
Terrain Response 112
Система контроля устойчивости на спуске 115
Автоматизированная система парковки Park Assist..... 118
Система помощи при парковке..... 122
Камеры 125
Сенсорный экран 127
Краткое описание аудио/видео системы 132
Радио 139
Радио DAB..... 141
Переносные аудионосители 144
Телевизор..... 152
Мультимедийный видеопроигрыватель 154
Режим двойного изображения..... 156
Мультимедийная система в задней части салона..... 160
Голосовое управление 164
Телефон 167
Навигационная система..... 173
Общие сведения о стандартной аудиосистеме 191
Стандартная аудиосистема 194
Топливо и заправка 208
Обслуживание..... 215
Чистка автомобиля..... 226

Проверка уровня рабочих жидкостей 230
Аккумуляторная батарея 239
Предохранители 244
Технические характеристики 252
Система контроля давления в шинах 258
Комплект для ремонта шин 261
Шины 266
Замена колеса 272
Эвакуация автомобиля 277
Эксплуатация после столкновения..... 280
Таблички в автомобиле 281
Сертификаты соответствия 283
Обзор органов управления . 312

ОТПИРАНИЕ АВТОМОБИЛЯ

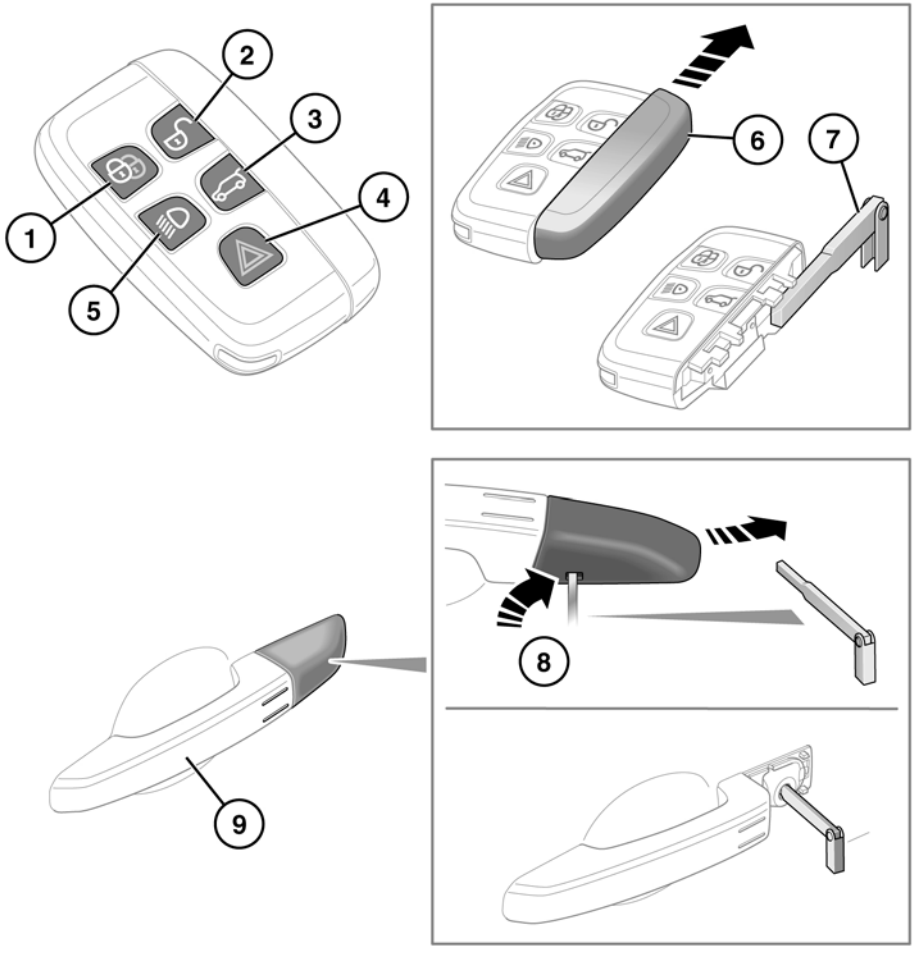

Чтобы не допустить случайного включения двигателя, не оставляйте электронный ключ в автомобиле, если там находятся дети или животные.

Примечание: *Дальность действия электронного ключа может существенно меняться в зависимости от погодных условий и помех от других передающих устройств.*

Примечание: *Если за короткий период времени любая дверь или дверь багажного отделения отпирается 10 раз, замок отключается приблизительно на одну минуту.*

Автомобиль комплектуется двумя электронными ключами. Электронные ключи служат пультами дистанционного управления запиранием и сигнализацией, позволяя запирать, отпирать автомобиль и водить его без использования традиционного ключа. См. **8, ДОСТУП БЕЗ КЛЮЧА**, **17, ЗАПИРАНИЕ БЕЗ КЛЮЧА** и **92, ЗАПУСК ДВИГАТЕЛЯ**. В каждом электронном ключе также предусмотрен аварийный механический ключ, который расположен в выдвижном отделении.

1. Запирание:

- Нажмите, чтобы запереть автомобиль. Предусмотрено два режима: простое и двойное запирание. См. **15, ПРОСТОЕ ЗАПИРАНИЕ**. См. **16, ДВОЙНОЕ ЗАПИРАНИЕ**.

  Также см. **17, ПОЛНОЕ ЗАКРЫВАНИЕ**.

2. Отпирание:

- Нажмите и отпустите эту кнопку для отпирания автомобиля и отключения сигнализации. См. **7, ОДНА ИЛИ НЕСКОЛЬКО ТОЧЕК ДОСТУПА**. Фонари аварийной сигнализации дважды мигнут, что означает отпирание замков автомобиля и отключение сигнализации. Включатся лампы внутреннего освещения и плафоны подсветки выхода для удобства посадки в автомобиль.

  Также см. **8, ПОЛНОЕ ОТКРЫВАНИЕ**.

  Складывающиеся зеркала с электроприводом займут рабочее положение (если включено).

3. Открывание двери багажного отделения:

- Нажмите, чтобы открыть дверь багажного отделения. Если автомобиль заперт и включена сигнализация, охранная система автомобиля остается активной, пока открыто багажное отделение, но датчик проникновения в салон и система обнаружения наклона автомобиля выключаются.

  При повторном закрытии двери багажного отделения (если автомобиль уже заперт и включена сигнализация) в подтверждение повторного полного включения тревожной сигнализации через несколько секунд мигнут фонари аварийной сигнализации. При двойном запирании также прозвучит звуковой сигнал. См. **10, ИСПОЛЬЗОВАНИЕ ДВЕРИ БАГАЖНОГО ОТДЕЛЕНИЯ**.

  Перед запиранием убедитесь, что электронный ключ не остался в автомобиле. Если автомобиль находится в зоне радиочастотных помех или электронный ключ экранирован металлическими предметами, то после закрытия и запирания автомобиля открыть его в дальнейшем будет невозможно.

4. Предупредительная сигнализация:

- Нажмите и удерживайте в течение трех секунд (или нажмите три раза в течение трех секунд) для активации звукового сигнала и фонарей аварийной сигнализации.
- После работы в течение более пяти секунд сигнализация может быть отключена нажатием кнопки и её удержанием в течение трех секунд (или трехкратным нажатием в течение трех секунд).

- Охранная сигнализация будет также отключена, если при нажатии кнопки START/STOP (Запуск/Выключение двигателя) в автомобиле находится действующий электронный ключ.

5. Наружная подсветка:
   - Приближаясь к автомобилю в темное время суток, нажмите выключатель наружной подсветки. Для выключения подсветки нажмите еще раз.
   - Заданная на заводе-изготовителе длительность включения наружной подсветки составляет 30 секунд. Время задержки можно настраивать в диапазоне от 0 до 240 секунд. См. **68, МЕНЮ ИНФОРМАЦИИ И НАСТРОЕК АВТОМОБИЛЯ**.

   Примечание: *В автомобилях, поставляемых в некоторые страны, повторное нажатие этой кнопки включает фары и фонари заднего хода. Третье нажатие на клавишу выключает световые приборы.*

6. Доступ с помощью аварийного механического ключа:

   Сдвиньте боковую крышку.

7. Извлеките и раскройте аварийный механический ключ.
8. Если не удается открыть автомобиль электронным ключом, вставьте механический ключ в отверстие в основании крышки замка двери и осторожно приподнимите механический ключ вверх. Осторожно поверните механический ключ, чтобы отвести в сторону крышку с фиксаторов. Чтобы открыть замок, вставьте механический ключ в открывшуюся личинку замка и поверните. При этом сработает звуковая сигнализация.

   Примечание: *Если левая передняя дверь отпирается при помощи ключа, сигнализация звучит до тех пор, пока электронный ключ не будет расположен правильно.*

   Примечание: *Новый электронный ключ взамен утерянного можно заказать только через дилера компании Land Rover. Дилер потребует предъявления документов, подтверждающих право собственности.*

   В случае утери или кражи электронного ключа немедленно уведомите своего дилера.

9. Доступ/выход без ключа:
   - В наружных ручках дверей предусмотрены отдельные датчики для отпирания и запирания. Датчик отпирания расположен на внутренней поверхности ручки.

ОДНА ИЛИ НЕСКОЛЬКО ТОЧЕК ДОСТУПА

При нажатии на кнопку отпирания автомобиль отпирается одним из двух способов:

1. Одна точка доступа: Отпирается только дверь водителя и лючок топливоналивной горловины. Чтобы отпереть остальные двери и багажное отделение, следует нажать на кнопку второй раз.
2. Несколько точек доступа: Отпираются все двери, лючок топливоналивной горловины и дверь багажного отделения.

Для переключения режима (одна/несколько точек доступа) нажмите одновременно кнопки отпирания и запирания и удерживайте в течение трех секунд.
В подтверждение изменений дважды мигнут фонари аварийной сигнализации.

Эту функцию можно также задать через меню настроек. См. **68, МЕНЮ ИНФОРМАЦИИ И НАСТРОЕК АВТОМОБИЛЯ**.

Примечание: *Если во время отпирания автомобиля прозвучало звуковое предупреждение, это свидетельствует о неполном запирании. Также возможна неисправность одного из датчиков сигнализации. При первой возможности обратитесь к дилеру/в авторизованную мастерскую компании.*

ПОЛНОЕ ОТКРЫВАНИЕ

Нажмите и удерживайте в течение трех секунд кнопку отпирания на электронном ключе для отпирания автомобиля и открывания всех окон.

Нажмите любую кнопку электронного ключа для отмены данного действия.

ДОСТУП БЕЗ КЛЮЧА

Благодаря этой функции автомобиль можно открыть, если ключ находится в радиусе 1,0 м (3 футов) от ручки двери или наружного выключателя замка двери багажного отделения.

Электронный ключ не будет обнаружен, если он находится внутри какого-либо металлического предмета или экранирован каким-либо устройством, оснащенным жидкокристаллическим дисплеем с подсветкой, например, смартфоном, ноутбуком, включая сумку для ноутбука, игровой консолью и т.д. Держите электронный ключ вдали от этих предметов при попытке доступа без ключа или запуска без ключа.

Примечание: *Электронный ключ должен просто находиться у водителя, в сумке или в неметаллическом портфеле. Ключ не требуется доставать или держать в руке.*

Для посадки в автомобиль потяните ручку двери. При срабатывании функции доступа без ключа сигнализация выключается, и двери отпираются в соответствии с текущей настройкой отпирания/доступа (одна/несколько точек доступа). Двукратное мигание фонарей аварийной сигнализации подтверждает выполнение команды отпирания. Складывающиеся зеркала с электроприводом займут рабочее положение (если включено).

Примечание: *Если охранная система настроена на одну точку доступа, а первой открывается какая-либо из пассажирских дверей, то будут открыты все двери.*

ПРОВЕРКА ЭЛЕКТРОННОГО КЛЮЧА

Если зажигание включено или работает двигатель, а после закрытия последней двери электронный ключ не находится в автомобиле, в информационном центре водителя появится сообщение **"Smart Key Not Found Refer to Handbook" (Электронный ключ не найден. См. Руководство)**.

Перед поездкой убедитесь, что электронный ключ находится в автомобиле. Без электронного ключа зажигание невозможно будет включить после выключения.

Если включено только зажигание и электронный ключ удален из автомобиля, и при этом последней закрыта дверь водителя, то зажигание будет выключено.

Примечание: *Вы не сможете завести двигатель, если электронный ключ не находится в автомобиле.*

ОТКЛЮЧЕНИЕ СИГНАЛИЗАЦИИ В СЛУЧАЕ НЕИСПРАВНОСТИ ЭЛЕКТРОННОГО КЛЮЧА И СИСТЕМЫ ДОСТУПА БЕЗ КЛЮЧА

Автомобиль по-прежнему можно открыть и выключить сигнализацию. Для отпирания автомобиля:

1. Откройте переднюю левую дверь с помощью механического ключа. Сработает сигнализация.
2. Установите электронный ключ под кожухом рулевой колонки кнопками вниз.

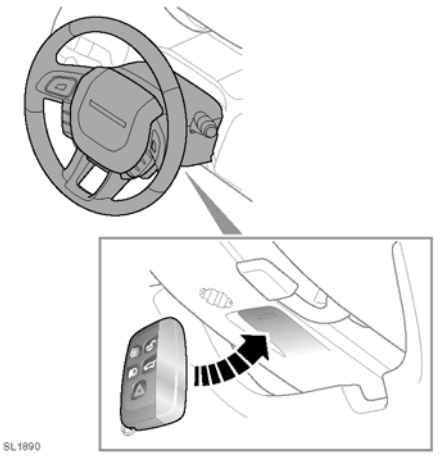

3. Нажмите кнопку START/STOP.

ОТКЛЮЧЕНИЕ СИГНАЛИЗАЦИИ ПОСЛЕ СРАБАТЫВАНИЯ

В случае срабатывания сигнализации ее можно отключить одним из следующих способов:

- Нажмите кнопку отпирания на электронном ключе.
- Открыть дверь с помощью функции доступа без ключа.
- Расположите рабочий электронный ключ под рулевой колонкой и нажмите кнопку START/STOP. См. рисунок выше.

ПЕРЕДАТЧИКИ ДИСТАНЦИОННЫХ ЭЛЕКТРОННЫХ КЛЮЧЕЙ

Людям с имплантированными медицинскими устройствами рекомендуется находиться на расстоянии не менее 22 см (8,7 дюйма) от таких устройств и любых установленных в автомобиле передатчиков. Это исключает воздействие излучения системы на данное устройство. См. 257, РАСПОЛОЖЕНИЕ ПЕРЕДАТЧИКОВ ЭЛЕКТРОННОГО КЛЮЧА.

ЗАМОК РУЛЕВОЙ КОЛОНКИ

При эвакуации автомобиля электронный ключ должен находиться в салоне, чтобы рулевая колонка оставалась разблокированной. См. **277, СПОСОБ ЭВАКУАЦИИ АВТОМОБИЛЯ**.

Автомобиль оснащен функцией электронной блокировки рулевой колонки, которая запирает и отпирает ее в соответствии с работой системы запирания автомобиля. Запирание также может сработать автоматически после задержки в случае, если зажигание выключено, а электронный ключ удален из автомобиля.

В случае неисправности замка рулевой колонки в информационном центре водителя появляется сообщение **"Steering Column Locked" (Рулевая колонка заблокирована)**. В этом случае:

1. Заприте и затем отоприте автомобиль электронным ключом.
2. Попробуйте разблокировать рулевую колонку ещё раз, слегка поворачивая рулевое колесо влево-вправо.
3. Если проблема не устраняется, немедленно обратитесь к квалифицированным специалистам.

СЛУЖЕБНЫЙ РЕЖИМ ОТКЛЮЧЕН

Если служебный режим включен, после посадки в автомобиль коснитесь кнопки **"Valet" (Служебный режим)** для перехода в меню служебного режима.

Введите ваш четырехзначный PIN-код и нажмите кнопку **"OK"**.

На дисплее появится **"Valet mode is deactivated" (Служебный режим отключен)**.

- Настройка охраны двери багажного отделения вернется к предыдущему состоянию.
- Все функции сенсорного экрана активны.

См. **18, ВКЛЮЧЕНИЕ СЛУЖЕБНОГО РЕЖИМА**.

Примечание: *Если вы забыли или потеряли PIN-код, служебный режим могут отключить специалисты дилера/авторизованного центра компании.*

ИСПОЛЬЗОВАНИЕ ДВЕРИ БАГАЖНОГО ОТДЕЛЕНИЯ

Перед открыванием двери багажного отделения убедитесь в наличии как минимум 1,0 м (39 дюймов) свободного пространства над задней частью автомобиля. При недостаточном свободном пространстве возможно повреждение автомобиля.

Не используйте дверь багажного отделения, если на нее установлен багажник для велосипедов. Перед открытием двери багажного отделения снимите с нее велосипеды и/или багажники (если имеются).

Предусмотрено два типа дверей багажного отделения: с электроприводом и с ручным отпиранием.

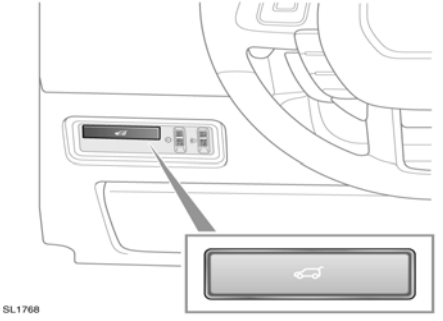

Оба типа дверей можно открыть следующим образом:

- с помощью соответствующей кнопки на электронном ключе;
- с помощью выключателя замка багажника в салоне;
- с помощью выключателя замка багажника на двери багажного отделения.

Примечание: *Дверь багажного отделения не откроется, если автомобиль движется со скоростью 5 км/ч (3,1 мили/ч) или выше.*

Примечание: *При использовании наружного выключателя замка багажника все двери должны быть не заперты, а селектор коробки передач установлен в положение "Стоянка" (**P**).*

Примечание: *Если электронный ключ случайно остался в багажном отделении, а автомобиль заперт и включена сигнализация, то включается звуковой сигнал, и через три секунды дверь багажного отделения снова открывается.*

ИСПОЛЬЗОВАНИЕ ДВЕРИ БАГАЖНОГО ОТДЕЛЕНИЯ С ЭЛЕКТРОПРИВОДОМ

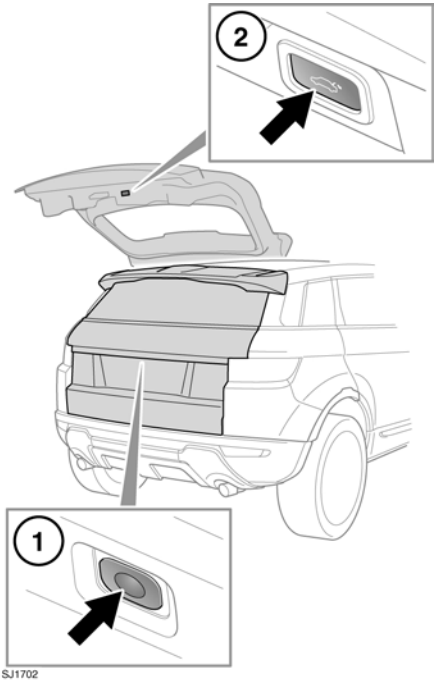

1. Нажмите, чтобы открыть дверь багажного отделения с электроприводом.
2. Нажмите и отпустите, чтобы закрыть дверь багажного отделения с электроприводом.

После того, как дверь багажного отделения открылась на установленную высоту, ее можно поднять или опустить вручную. Если дверь багажного отделения не открывается или не закрывается надлежащим образом, закройте ее вручную и снова нажмите выключатель замка багажника.

Достигнув самой низкой точки во время закрывания, дверь багажного отделения мягко встанет на место. Если автомобиль был заперт, все двери автоматически будут заперты вновь, а сигнализация снова будет включена. В подтверждение запирания мигнут фонари аварийной сигнализации. Также в качестве подтверждения может прозвучать звуковой сигнал.

Примечание: *Если во время открытия или закрытия двери багажного отделения нажать выключатель замка багажника, ее движение прекратится. Однако если выключатель нажать во время ее плавной установки на место, запрос открытия будет проигнорирован.*

Перед открытием двери багажника убедитесь, что пассажиры не препятствуют ее открыванию. Обратите внимание, что функция мягкого закрывания не предусматривает обнаружение посторонних предметов. Даже при наличии системы обнаружения посторонних предметов возможно получение серьезных травм, в том числе со смертельным исходом.

Обнаружение посторонних предметов при открытии двери: Если обнаружен предмет, который может помешать открытию двери багажного отделения, ее движение будет прекращено. Удалите препятствия и снова нажмите выключатель замка багажника, чтобы открыть багажник.

Обнаружение посторонних предметов при закрытии двери: Если обнаружен предмет, который может помешать закрытию двери багажного отделения, ее движение будет прекращено и дверь немного поднимется. Прозвучит звуковое предупреждение, свидетельствующее о неполном запирании. Удалите препятствия и снова нажмите выключатель замка багажника, чтобы закрыть багажник.

Когда дверь багажного отделения открыта, платформа защелки и сама защелка находятся снаружи. Не закрывайте защелку вручную, так как может автоматически сработать плавное закрывание, и она может защемить предметы или части тела.

ВЫСОТА ОТКРЫТИЯ ДВЕРИ БАГАЖНОГО ОТДЕЛЕНИЯ С ЭЛЕКТРОПРИВОДОМ

Можно задать необходимую максимальную высоту открывания двери. Эта функция удобна на парковках с низкими потолками или просто для облегчения использования багажника.

1. Откройте дверь багажного отделения на высоту, которую ходите задать в качестве максимальной. Нажмите любую кнопку управления дверью багажного отделения, чтобы прекратить ее движение и зафиксировать в необходимом положении. При необходимости конечное положение можно отрегулировать вручную.
2. Убедитесь, что дверь багажного отделения неподвижна в течение как минимум трех секунд.
3. Нажмите и удерживайте выключатель закрывания двери багажного отделения в течение десяти секунд, чтобы задать максимальную высоту открывания.
4. Закройте дверь багажного отделения, затем снова откройте и убедитесь, что дверь открывается на заданную высоту.

Примечание: *Если после выполнения пункта **3** процедуры настройки дверь багажного отделения автоматически закрывается, требуемая высота не была задана. Повторите процедуру, строго следуя всем пунктам.*

Чтобы сбросить максимальную высоту открывания, повторите процедуру, но когда дверь багажного отделения достигнет запрограммированной высоты, вручную переместите ее до положения полного открывания, а затем нажмите и удерживайте кнопку выключателя.

СБРОС ПРОГРАММЫ РАБОТЫ ДВЕРИ БАГАЖНОГО ОТДЕЛЕНИЯ С ЭЛЕКТРОПРИВОДОМ

На дверях багажного отделения с электроприводом может произойти сбой функции запоминания положения, если обнаружено несколько посторонних предметов или напряжение аккумуляторной батареи низкое. Работа электропривода может быть заблокирована. Сброс настроек двери багажного отделения:

1. Закройте дверь багажного отделения вручную.
2. Нажимте выключатель отпирания.
3. Дождитесь, пока дверь не откроется полностью или не достигнет заданной ранее высоты.
4. Намжите и отпустите выключатель закрывания.
5. Дождитесь, пока дверь багажного отделения закроется полностью.

Запрограммированное положение двери багажного отделения будет восстановлено.

ЗАМЕНА ЭЛЕМЕНТА ПИТАНИЯ ЭЛЕКТРОННОГО КЛЮЧА

Уменьшение эффективного радиуса действия свидетельствует о необходимости замены элемента питания и сопровождается сообщением **"SMART KEY BATTERY LOW" (РАЗРЯЖЕН ЭЛЕМЕНТ ПИТАНИЯ ЭЛЕКТРОННОГО КЛЮЧА)** в информационном центре водителя.

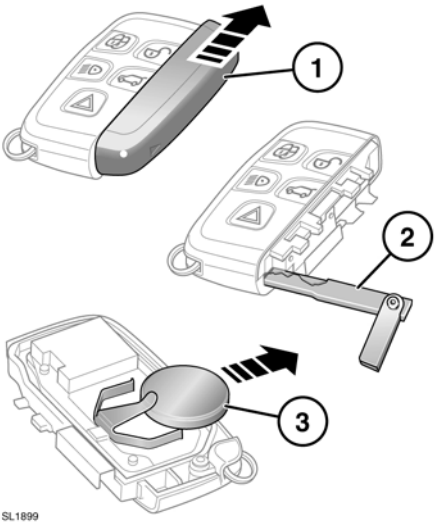

Для того чтобы заменить батарейку:

1. Сдвиньте боковую крышку.
2. Извлеките аварийный ключ и вставьте его в паз.
3. Раскрыв ключ, поверните его, чтобы открыть корпус электронного ключа.
4. Извлеките старую батарейку и установите новый элемент питания CR2032 (можно приобрести у дилера компании) положительным полюсом (+) вверх.

Примечание: *Старайтесь не касаться новой батарейки, поскольку влага/жир с кожи пальцев сокращают срок службы батарейки и приводят к коррозии контактов.*

Соберите детали в обратной последовательности, устанавливая их на место до щелчка.

Утилизация батарейки: Использованные батарейки следует утилизировать должным образом, поскольку они содержат вредные вещества. По вопросу утилизации обратитесь за советом к местному дилеру и/или в местные уполномоченные органы.

УХОД ЗА ЭЛЕКТРОННЫМ КЛЮЧОМ

Чтобы не допустить случайного включения двигателя, которое может привести к травмам, не оставляйте электронный ключ в автомобиле, если там находятся дети или животные.

Не допускайте контакта ключа с жидкостями, воздействия тепла, влажности или попадания пыли. Не оставляйте передатчик под действием прямых солнечных лучей.

Номер аварийного механического ключа указан на наклейке. Наклейте ее на отведенное для нее место в сервисной книжке, которая входит в комплект документации для автомобиля. Храните ее в надежном месте, но не в автомобиле.

Дальность действия электронного ключа может существенно меняться в зависимости от погодных условий и помех от других передающих устройств.

Примечание: *Радиочастота, на которой работает электронный ключ, может использоваться другими устройствами (например, медицинское оборудование). Это может препятствовать правильной работе электронного ключа.*

ЗАПИРАНИЕ АВТОМОБИЛЯ И ВКЛЮЧЕНИЕ СИГНАЛИЗАЦИИ

ВНИМАНИЕ: Не допускаются какие-либо усовершенствования и модернизация противоугонной системы. Подобные изменения могут привести к отказу системы.

Предусмотрено два уровня охранной системы:

- Однократное запирание. Закрыв все двери и багажник, однократно нажмите кнопку запирания на электронном ключе для однократного запирания и активации охраны периметра. В подтверждение запирания светодиод сигнализации на панели приборов начнет мигать, а фонари аварийной сигнализации мигнут однократно. Наружные зеркала с сервоприводом сложатся (если включено).
- Двойное запирание. При повторном нажатии кнопки в течение трех секунд производится двойное запирание автомобиля и полная активация сигнализации. Фонари аварийной сигнализации мигнут еще раз, подтверждая состояние усиленного двойного запирания. Также в качестве подтверждения может прозвучать звуковой сигнал. Звуковое предупреждение можно включить/отключить с помощью функции «Звуковое предупреждение запирания» в меню настроек автомобиля. См. **68, МЕНЮ ИНФОРМАЦИИ И НАСТРОЕК АВТОМОБИЛЯ**.

Запирание автомобиля не произойдет, если дверь салона, багажного отделения или капот открыты или включено зажигание. Фонари не мигнут, и при попытке запирания электронным ключом прозвучит звуковое предупреждение неполного запирания.

Перед запиранием убедитесь, что электронный ключ не остался в автомобиле. Если автомобиль находится в зоне радиочастотных помех или электронный ключ экранирован металлическими предметами, то после закрытия и запирания автомобиля открыть его в дальнейшем будет невозможно.

Перед запиранием удалите из автомобиля дополнительные электронные ключи.

Примечание: *Лючок топливоналивной горловины можно открыть, только когда сигнализация отключена.*

ПРОСТОЕ ЗАПИРАНИЕ

Функция однократного запирания позволяет заблокировать двери автомобиля от открывания снаружи. Двери при этом можно отпереть и открыть с помощью внутренних ручек. В этом режиме включается только охрана периметра (наружная). При однократном запирании автомобиля и включении сигнализации последняя сработает в следующих случаях:

- открывается капот, дверь багажного отделения или одна из дверей салона;

На автомобилях для некоторых стран, оборудованных звуковой сигнализацией с автономным питанием, сигнализация также сработает в следующих случаях:

- отсоединяется аккумуляторная батарея автомобиля;
- производится попытка отсоединить сирену сигнализации.

Примечание: *Однократную блокировку следует применять в таких случаях, как перевозка на пароме, когда в автомобиле остаются животные, когда надо оставить открытым стекло.*

ДВОЙНОЕ ЗАПИРАНИЕ

Не выполняйте двойное запирание, когда в автомобиле находятся люди или животные. При возникновении аварийной ситуации они не смогут покинуть автомобиль, а аварийная служба не сможет их быстро освободить.

Двойное запирание позволяет обезопасить автомобиль и предотвращает открывание дверей изнутри и снаружи автомобиля. В случае полной блокировки двери невозможно отпереть или открыть из салона.

Это обеспечивает дополнительную безопасность автомобиля, если он остается без присмотра. Автомобиль невозможно отпереть или открыть изнутри, разбив стекло, чтобы получить доступ к внутренним переключателям отпирания и ручкам открывания дверей.

К тому же, двойное запирание также активирует полное включение сигнализации, включая датчик проникновения в салон (в зависимости от рынка) и систему обнаружения наклона автомобиля. При двойном запирании сигнализация сработает в следующих случаях:

- открывается капот, дверь багажного отделения или одна из дверей салона;
- в салоне автомобиля обнаруживается движение;
- разбивается стекло окна, лобовое или заднее стекло, либо панорамное стекло потолочного люка;
- автомобиль поднимается или наклоняется.

На автомобилях для некоторых стран, оборудованных звуковой сигнализацией с автономным питанием, сигнализация также сработает в следующих случаях:

- отсоединяется аккумуляторная батарея автомобиля;
- производится попытка отсоединить сирену сигнализации.

Примечание: *В этом состоянии открытое стекло может стать причиной срабатывания звуковой сигнализации из-за движения воздуха в салоне. Поэтому перед выполнением двойного запирания полностью закройте все стекла.*

ПОДТВЕРЖДЕНИЕ ЗАПИРАНИЯ

Если вы не уверены в том, что автомобиль заперт и поставлен на сигнализацию (однократным или двойным запиранием), нажмите на кнопку запирания на электронном ключе или, если установлена функция доступа без ключа, коснитесь датчика запирания на внешней ручке двери. Текущее состояние можно определить по однократному миганию фонарей аварийной сигнализации.

Примечание: *Если автомобиль* ***не*** *заперт и сигнализация не включена, при нажатии на кнопку запирания будет выполнено одиночное запирание. При необходимости нажмите ещё раз, чтобы выполнить двойное запирание.*

АВТОМАТИЧЕСКОЕ ПОВТОРНОЕ ЗАПИРАНИЕ И ВКЛЮЧЕНИЕ СИГНАЛИЗАЦИИ

Если в течение 40 секунд после отпирания автомобиля электронным ключом дверь салона, дверь багажного отделения или капот не открыты, все двери автоматически будут снова заперты и снова включится сигнализация.

НЕПОЛНОЕ ЗАПИРАНИЕ

При блокировке автомобиля электронным ключом, если одна или несколько дверей салона, капот или дверь багажного отделения закрыты не полностью или включено зажигание, автомобиль НЕ будет заперт и прозвучит звуковое предупреждение о неполном запирании. Фонари аварийной сигнализации НЕ мигнут, а боковые зеркала (если включено) НЕ сложатся. Убедитесь, что все двери салона, капот и дверь багажного отделения закрыты надлежащим образом. Убедитесь, что зажигание выключено, после чего вновь заприте автомобиль. Если проблема неполного запирания не устранена, обратитесь за консультацией к дилеру/в авторизованную мастерскую Land Rover.

ПОЛНОЕ ЗАКРЫВАНИЕ

Прежде чем активировать полное закрывание, убедитесь, что закрытию дверей, капота или багажного отделения не мешают дети, животные или какие-нибудь предметы.

Убедитесь, что все двери закрыты. Нажмите и удерживайте кнопку запирания на электронном ключе в течение трех секунд. Будет выполнено одиночное запирание и сигнализация немедленно активируется. Через три секунды все открытые стекла будут закрыты.

ЗАПИРАНИЕ БЕЗ КЛЮЧА

Не используйте двойное запирание, если в автомобиле находятся люди или животные. При возникновении аварийной ситуации они не смогут покинуть автомобиль, а аварийная служба не сможет их быстро освободить.

Электронный ключ не будет обнаружен, если он находится внутри какого-либо металлического предмета или экранирован каким-либо устройством, оснащенным жидкокристаллическим дисплеем с подсветкой, например, смартфоном, ноутбуком, включая сумку для ноутбука, игровой консолью и т.д.

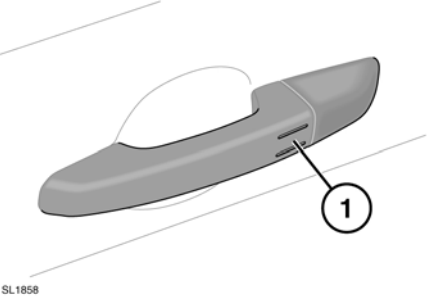

Автоматического запирания автомобиля не произойдет.

Примечание: *Запирание без ключа действует только в том случае, если электронный ключ находится снаружи автомобиля. Если электронный ключ отсутствует, запирание невозможно.*

- Для однократного запирания автомобиля коснитесь датчика запирания (**1**) на ручке двери (не берясь при этом за ручку). В подтверждение запирания фонари аварийной сигнализации мигнут один раз. Наружные зеркала с сервоприводом сложатся (если включено).

- Для двойного запирания автомобиля дважды коснитесь датчика запирания на ручке двери (**1**) в течение 3 секунд (не берясь при этом за ручку). В качестве подтверждения фонари аварийной сигнализации мигнут дважды (вторая вспышка – более продолжительная). Наружные зеркала с сервоприводом сложатся (если включено). Также в качестве подтверждения может прозвучать звуковой сигнал (если включено).

Примечание: *При запирании автомобиля с помощью системы доступа без ключа, если одна или несколько дверей салона, капот или дверь багажного отделения закрыты не полностью или включено зажигание, запирание автомобиля НЕ произойдет. Звукового предупреждения о неполном запирании НЕ будет. Фонари аварийной сигнализации НЕ мигнут, а наружные зеркала (если включено) НЕ сложатся. Убедитесь, что все двери салона, капот и дверь багажного отделения закрыты надлежащим образом. Убедитесь, что зажигание выключено, после чего вновь заприте автомобиль. Если проблема неполного запирания не устранена, обратитесь за консультацией к дилеру/в авторизованную мастерскую Land Rover.*

ПОЛНОЕ ЗАКРЫВАНИЕ БЕЗ КЛЮЧА

Чтобы начать общее закрывание окон (если включено), коснитесь и удерживайте датчик запирания (**1**) в течение трех секунд. При этом автомобиль будет заперт однократно, и активируется сигнализация.

Примечание: *Стекла закрываются, только пока удерживается датчик (**1**). Чтобы полностью защитить автомобиль, продолжайте касаться датчика до тех пор, пока все стекла не будут закрыты.*

ЗАПИРАНИЕ ПРИ ТРОГАНИИ С МЕСТА

Функция автозапирания при трогании с места автоматически запирает все двери, когда автомобиль достигает определенной скорости. Данную функцию можно активировать/отключать с помощью опции "Drive-away locking" (Автозапирание при трогании с места) в меню "Vehicle Settings" (Настройки автомобиля). См. **68, МЕНЮ ИНФОРМАЦИИ И НАСТРОЕК АВТОМОБИЛЯ**.

ВКЛЮЧЕНИЕ СЛУЖЕБНОГО РЕЖИМА

Служебный режим позволяет управлять автомобилем, например, служащим автостоянки, но при этом дверь багажного отделения остается запертой, а функции сенсорного экрана ограничены. Этим предотвращается доступ к телефонным номерам, адресам, сохраненным в навигационной системе, и настройкам аудиосистемы.

В меню **"Home" (Главное меню)** выберите **"Valet" (Служеб. режим)**:

Введите выбранный самостоятельно четырехзначный персональный идентификационный номер (PIN-код). По завершении коснитесь программной кнопки **"OK"**.

Для отмены PIN-кода нажмите **"Delete" (Удалить)**.

После ввода PIN-кода поступит запрос на его повторный ввод. Введите этот же PIN-код и нажмите **"OK"** для подтверждения.

Появится всплывающее окно, подтверждающее включение служебного режима.

ЗАЩИТА ВНУТРЕННЕГО ПРОСТРАНСТВА

Функция защиты внутреннего пространства, являющаяся частью системы полного включения тревожной сигнализации, может быть временно отключена через меню настроек автомобиля в окне «Датчики охранной системы». См. **68, МЕНЮ ИНФОРМАЦИИ И НАСТРОЕК АВТОМОБИЛЯ**.

Примечание: *Если функция защиты внутреннего пространства временно отключена, она будет включена автоматически при следующем двойном запирании автомобиля с помощью электронного ключа.*

СИРЕНА С РЕЗЕРВНЫМ АККУМУЛЯТОРНЫМ ПИТАНИЕМ

На автомобилях, предназначенных для некоторых стран, устанавливается дополнительная сирена с автономным питанием. Если охранна система активирована, это устройство подает звуковой сигнал при отключении аккумуляторной батареи или самой сирены.

КРЕНОМЕТР

Кренометр регистрирует любые изменения в наклоне автомобиля по отношению к поверхности земли. Если сигнализация включена и автомобиль закрыт в режиме двойного запирания, то при изменении наклона автомобиля сработает сигнализация.

Примечание: *Кренометры могут быть временно отключены до следующего запирания автомобиля. См. "Датчики охранной системы", **68, МЕНЮ ИНФОРМАЦИИ И НАСТРОЕК АВТОМОБИЛЯ**. Эта функция активируется автоматически при следующем двойном запирании автомобиля с помощью электронного ключа.*

ПЕРЕКЛЮЧАТЕЛИ ЗАПИРАНИЯ И РУЧКИ ОТКРЫВАНИЯ ДВЕРЕЙ

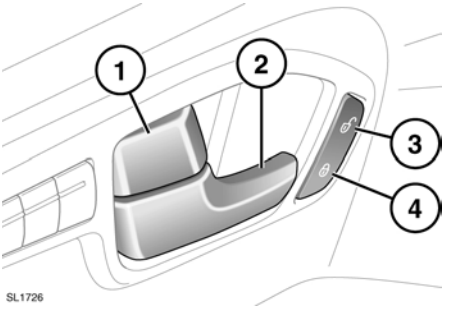

1. Нажмите переключатель запирания, чтобы запереть дверь. Потяните переключатель назад, чтобы отпереть дверь. Использование переключателя запирания на любой из передних дверей приведет к запиранию или отпиранию всех дверей.
2. Чтобы открыть переднюю дверь, потяните ручку отпирания.

   Чтобы отпереть и открыть заднюю дверь, сначала потяните ручку замка, затем ручку отпирания.
3. Для отпирания всех дверей салона и багажника нажмите главную кнопку отпирания.
4. Когда все двери закрыты, нажмите главную кнопку запирания, чтобы заблокировать все двери салона и багажник.

Примечание: *Если автомобиль был заперт электронным ключом, то использование внутренней ручки замка двери только разблокирует замок данной двери. При открытии двери сработает сигнализация.*

Примечание: *Если автомобиль закрыт в режиме двойного запирания, то внутренние ручки замков дверей не будут работать. Автомобиль необходимо отпереть с помощью электронного ключа.*

СИДЕНЬЯ С РУЧНОЙ РЕГУЛИРОВКОЙ

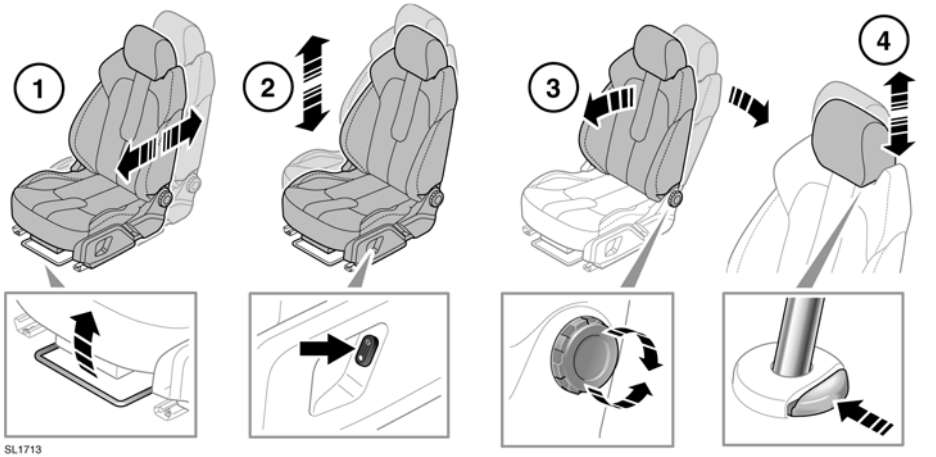

Не регулируйте положение сиденья во время движения автомобиля. Это может привести к потере управления автомобилем и получению травм.

1. Перемещение сиденья вперед и назад.
2. Регулировка высоты.
3. Регулировка спинки сиденья.
4. Регулировка подголовника.

СИДЕНЬЯ С ЭЛЕКТРИЧЕСКОЙ РЕГУЛИРОВКОЙ

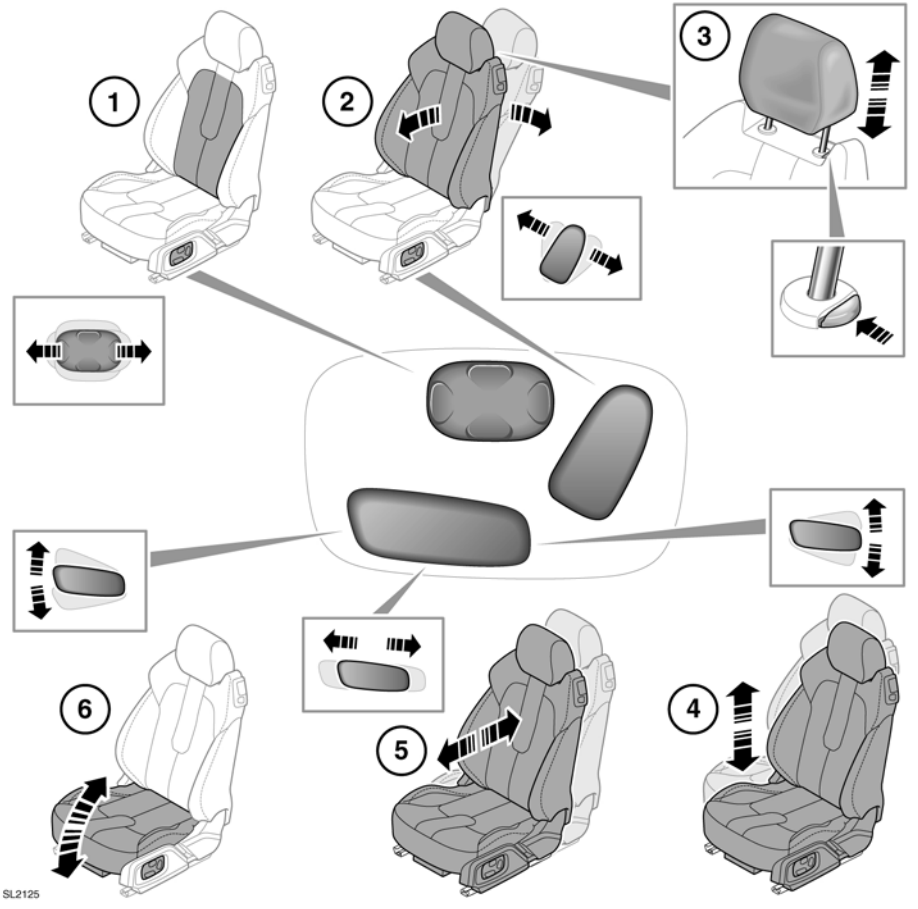

1. Регулировка поясничной опоры.
2. Регулировка спинки сиденья.
3. Регулировка подголовника.
4. Регулировка высоты.
5. Перемещение сиденья вперед и назад.
6. Регулировка угла наклона подушки.

Для регулировки сидений электронный ключ должен находиться в салоне автомобиля.

Не регулируйте положение сиденья во время движения автомобиля. Это может привести к потере управления автомобилем и получению травм.

ПРЕПЯТСТВИЯ РЕГУЛИРОВКЕ ПОЛОЖЕНИЯ СИДЕНЬЯ

Если во время регулировки сиденья оно неожиданно останавливается, проверьте наличие препятствий и устраните их.

Удалив препятствия, можно привести механизм регулировки сиденья в исходное состояние следующим образом.

Снова нажмите кнопку, чтобы продолжить прерванную регулировку. Когда перемещение сиденья возобновится, удерживайте кнопку нажатой до перемещения сиденья в крайнее положение в данном направлении. После этого регулировку сиденья можно выполнять обычным способом.

Примечание: *Если препятствий нет, но во время регулировки сиденье по-прежнему заедает, обратитесь к обслуживающему вас дилеру/в авторизованную мастерскую Land Rover.*

ПРАВИЛЬНОЕ РАСПОЛОЖЕНИЕ НА СИДЕНЬЕ

Водителю и переднему пассажиру запрещается ехать с полностью отклонённой спинкой сиденья.

Не регулируйте положение сиденья во время движения автомобиля.

Все компоненты – сиденья, подголовники, ремни и подушки безопасности – обеспечивают защиту водителя и пассажиров. Правильное использование этих компонентов повышает уровень вашей защиты. Поэтому обязательно соблюдайте следующие правила:

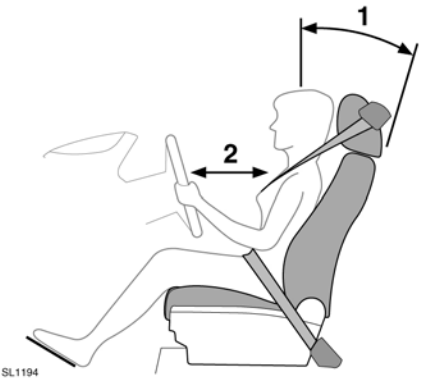

1. Сядьте прямо. При этом ваша поясница должна плотно прилегать к спинке сиденья. Спинку сиденья не следует отклонять назад более чем на 30 градусов.
2. Не придвигайте сиденье водителя слишком близко к рулевому колесу. Идеальным считается положение, при котором расстояние между серединой грудной клетки и накладкой подушки безопасности на рулевом колесе составляет не более 254 мм (10 дюймов). Рулевое колесо следует удерживать слегка согнутыми руками.

- Отрегулируйте подголовник так, чтобы его верхняя часть находилась выше середины затылка.
- Расположите ремень безопасности так, чтобы он проходил через середину плеча. Ремень должен плотно облегать бедра, но не живот.
- Ваше положение при вождении должно быть удобным и обеспечивать возможность выполнения всех функций управления автомобилем.

ЗАПОМИНАНИЕ ПОЛОЖЕНИЯ СИДЕНЬЯ ВОДИТЕЛЯ

Положение передних сидений можно сохранить в памяти автомобиля.

Установив сиденье водителя и наружные зеркала с электроприводом в желаемое положение, можно занести эти настройки в память автомобиля. См. **59, НАРУЖНЫЕ ЗЕРКАЛА**.

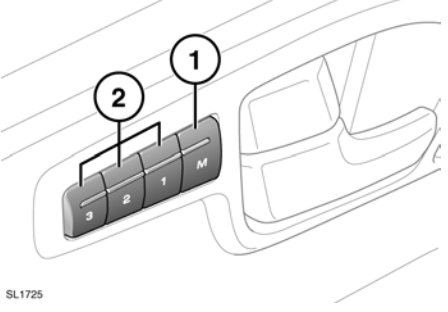

1. Для настройки водительского сиденья нажмите кнопку запоминания положения для включения функции запоминания. Включится подсветка переключателя.
2. Нажмите одну из кнопок предварительных настроек, удерживая ее в течение пяти секунд для сохранения в памяти текущих настроек. В информационном центре водителя появится сообщение "**Memory (1, 2 or 3) Settings Saved" (Настройки положения (1, 2 или 3) сохранены)** и раздастся звуковой сигнал подтверждения сохранения настроек в памяти.

   Примечание: *Положение сиденья запоминается только в течение 5-секундного активного периода.*

   Примечание: *При сохранении в памяти нового положения стираются настройки предыдущего выбранного положения.*

   Для использования сохраненных в память настроек нажмите на соответствующую кнопку предварительной настройки (**2**). В информационном центре водителя появится **"Memory (1, 2 or 3) Recalled" (Активированы сохраненные настройки положения (1, 2 или 3))**.

   Пассажирское сиденья автомобиля с кузовом "купе"

   Процедура сохранения настроек положения сиденья пассажира такая же, как для водительского сиденья. Нажмите кнопку запоминания положения для сохранения настроек текущего положения сиденья.

ОБЛЕГЧЕНИЕ ПОСАДКИ/ВЫХОДА

Если активирована функция облегчения посадки/выхода водительское сиденье будет автоматически опускаться при выключении зажигания и открытии двери. При посадке в автомобиль после закрытия водительской двери и включения зажигания, сиденье возвращается в установленное ранее положение.

См. **68, МЕНЮ ИНФОРМАЦИИ И НАСТРОЕК АВТОМОБИЛЯ**.

ПОСАДКА НА ЗАДНИЕ СИДЕНЬЯ

Для посадки и высадки пассажиров задних сидений спинки передних сидений наклоняются и с помощью электропривода сдвигаются вперед. Перемещение вперед и назад осуществляется с помощью переключателя, расположенного в нижней части сиденья, рычага в верхней части внешней стороны сиденья и дополнительного небольшого переключателя для пассажиров задних сидений, также расположенного сбоку сиденья.

1. Поднимите фиксатор блокировки и наклоните спинку сиденья вперед.
2. Нажмите переключатель вперед для перемещения сиденья вперед с помощью электропривода.
3. Пассажиры заднего сиденья могут использовать верхний переключатель для управления перемещением сиденья вперед.
4. Чтобы вернуть сиденье на место, поднимите спинку сиденья до защелкивания в ее предыдущем положении. Нажмите переключатель (**2**) назад и удерживайте, пока сиденье не вернется в исходное положение. Также пассажир заднего сиденья может нажать кнопку (**4**).

Примечание: *Исходное положение может быть сохранено в памяти или отрегулировано вручную. Если необходимо еще дальше переместить сиденье назад, и такая возможность имеется, снова нажмите и удерживайте переключатель (***2** *или* **4***).*

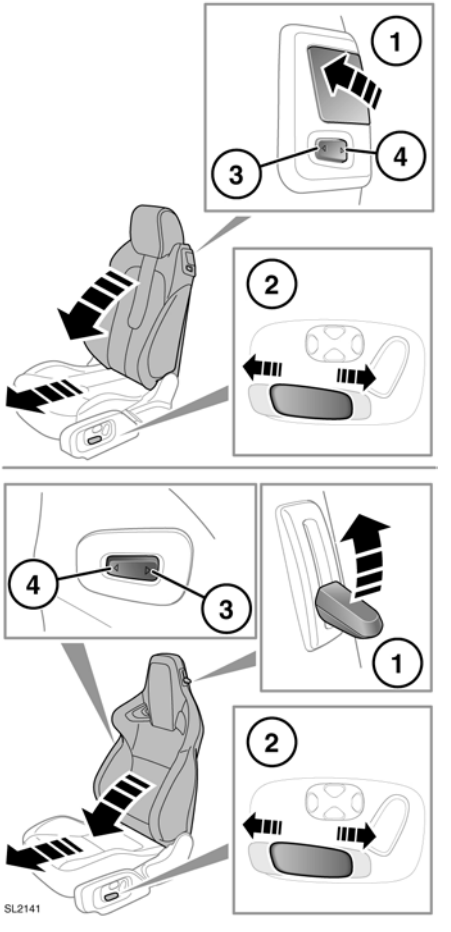

При осуществлении доступа к задним сиденьям не повредите спинки передних сидений.

СКЛАДЫВАНИЕ И УСТАНОВКА ЗАДНИХ СИДЕНИЙ

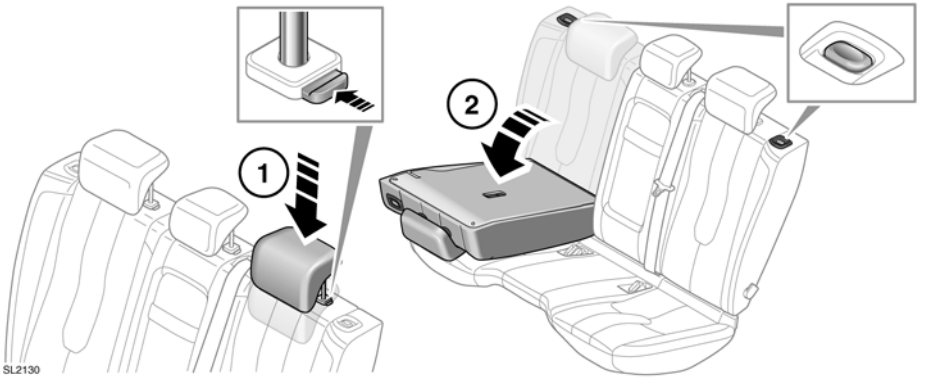

Задние сиденья в 5-дверном кузове можно сложить полностью или частично в отношении 60/40, чтобы разместить груз и при этом оставить места для пассажиров.

Чтобы сложить сиденье частично или полностью:

1. Сначала нажмите на фиксатор, а затем полностью опустите подголовники.

   Примечание: *Расположение фиксатора различно для разных сидений. На правом сиденье фиксатор находится в основании правой стойки. На левом и центральном сиденье фиксатор находится с левой стороны.*

2. Нажмите кнопку снятия блокировки спинки сиденья и опустите спинку соответствующего сиденья полностью вперед.

Установка сложенного сиденья осуществляется в обратной последовательности.

При полностью поднятой и заблокированной спинке сиденья кнопка отпирания/запирания выдвинута.

Складывание спинок задних сидений на автомобилях в кузове "купе"

Чтобы сложить сиденье, складывание необходимо начать с меньшей части. Затем можно сложить большую часть.

Установка сложенных сидений на автомобилях в кузове «купе» осуществляется в обратной последовательности. Убедитесь, что кнопка отпирания/запирания вновь установилась на место.

Убедитесь в том, что при поднятой спинке сиденья запорный механизм полностью вошёл в зацепление. Если спинки не полностью зафиксированы, вокруг кнопок разблокировки спинок будут видны красные метки.

ПЕРЕДНИЕ ПОДГОЛОВНИКИ

Отрегулируйте подголовник так, чтобы его верхняя часть находилась выше середины затылка. Неправильно отрегулированный подголовник увеличивает риск гибели или тяжелых травм в случае столкновения.

Не ездите сами и не перевозите пассажиров на сиденьях со снятыми подголовниками. Отсутствие правильно отрегулированного подголовника увеличивает риск травмирования шеи в случае столкновения.

Не регулируйте подголовники во время движения автомобиля.

Снятый подголовник следует хранить в безопасном месте.

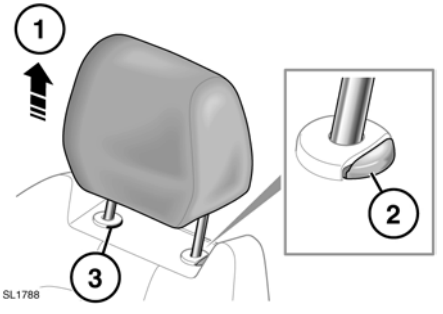

1. Переместите подголовник вверх в требуемое положение.
2. Чтобы опустить подголовник вниз, сначала нажмите на фиксатор.
3. Чтобы снять подголовник с ручной регулировкой, сначала поднимите его в крайнее верхнее положение. С помощью подходящего инструмента нажмите на фиксатор. Извлеките подголовник из спинки сиденья

Примечание: *Подголовники, оборудованные экранами мультимедийной системы для задних пассажиров, снимать ЗАПРЕЩАЕТСЯ.*

Перед посадкой пассажира на сиденье обязательно установите подголовник на место.

Чтобы установить подголовник, убедитесь, что он правильно ориентирован, затем вставьте штыри подголовника в отверстия и нажмите на него сверху вниз до первого щелчка.

НЕРАЗЪЕМНЫЕ ПОДГОЛОВНИКИ

На автомобилях со спортивными передними сиденьями подголовники не регулируются и не снимаются.

ПОДГОЛОВНИКИ ЗАДНИХ СИДЕНИЙ

Отрегулируйте подголовник так, чтобы его верхняя часть находилась выше середины затылка. Неправильно отрегулированный подголовник увеличивает риск гибели или тяжелых травм в случае столкновения.

Не ездите сами и не перевозите пассажиров со снятыми с используемых сидений подголовниками. Отсутствие правильно отрегулированного подголовника увеличивает риск травмирования шеи в случае столкновения.

Снятый подголовник следует хранить в безопасном месте.

Не снимайте подголовники с встроенными экранами мультимедийной системы для пассажиров задних сидений. При этом высока вероятность повреждения подголовника.

При необходимости, подголовники можно снять (например, в случае установки детского кресла большего размера). Чтобы снять подголовник, сначала поднимите его в крайнее верхнее положение. Удерживая фиксатор нажатым, извлеките подголовник из спинки сиденья.

Чтобы установить подголовник, убедитесь, что он правильно ориентирован, затем вставьте штыри подголовника в отверстия и нажмите на него сверху вниз до первого щелчка.

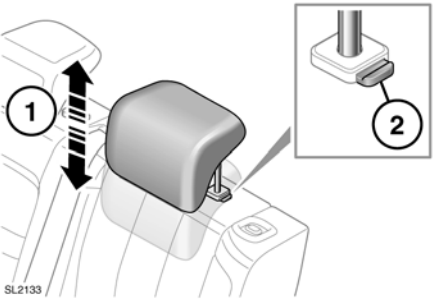

1. Чтобы поднять подголовник, потяните его вверх.
2. Чтобы опустить подголовник, нажмите на фиксатор и надавите на подголовник.

ИСПОЛЬЗОВАНИЕ РЕМНЕЙ БЕЗОПАСНОСТИ И ВНУТРЕННЕЙ БЛОКИРОВКИ ЗАМКОВ ДВЕРЕЙ

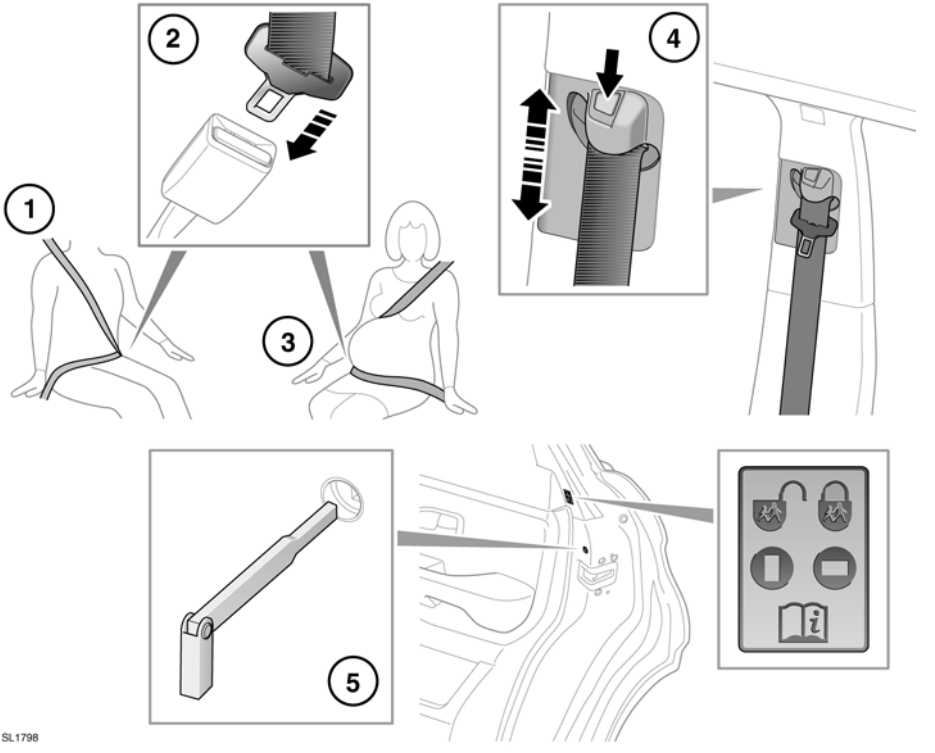

1. **Надевание ремня безопасности:** Плавно вытяните ремень, убедитесь в правильной высоте ремня и сиденья и оцените ваше размещение на сиденье.

ПРЕДУПРЕЖДЕНИЕ: Ремень безопасности предназначен для передачи нагрузки на скелет человека, поэтому нижняя часть ремня должна располагаться в области таза, а верхняя – проходить через грудную клетку и плечо. Не допускайте, чтобы лента ремня располагалась на животе.

ПРЕДУПРЕЖДЕНИЕ: Пользователям запрещается производить усовершенствование или модернизацию, которые могут привести к тому, что устройства регулировки не будут выбирать слабину ремней безопасности или к невозможности их регулировки для выбирания слабины.

Ремень безопасности обеспечивает защиту, если он прилегает максимально плотно к телу, не вызывая дискомфорта. Эффективность ремня с провисающими лентами резко снижается.

Нельзя пристегивать ремень с перекрученными лентами.

Каждый ремень безопасности предназначен только для одного человека: нельзя пристегиваться одним ремнем вместе с ребенком, находящимся на коленях пассажира.

Во время поездки водитель и пассажир на переднем сиденье не должны отклонять спинки сидений на угол больше 30 градусов. Это снижает защитные возможности ремней безопасности.

Не размещайте никаких предметов между собой и ремнем безопасности. Это опасно само по себе и снижает эффективность ремней безопасности.

2. **Пристегивание ремня безопасности:** При правильно расположенном ремне безопасности вставьте металлическую скобу в замок. Нажмите ее до щелчка.

   Для отстегивания ремня безопасности нажмите красную кнопку.

   Примечание: *При отстегивании ремня безопасности рекомендуется удерживать его перед нажатием кнопки. Это предотвратит слишком быстрое втягивание ремня.*

3. **Использование ремней безопасности во время беременности**: Поясная лента должна удобно располагаться на бедрах, под животом беременной женщины. Диагональная лента должна проходить между грудными железами и сбоку от живота.

Беременные женщины должны следить за правильным положением ремня безопасности, чтобы не причинить вред себе и будущему ребенку. Запрещается надевать только поясную часть ремня или сидеть на нем, надев только диагональную ленту. И то, и другое чрезвычайно опасно и повышает вероятность получения тяжелой травмы в случае столкновения или экстренного торможения.

Нельзя подкладывать под ремень какие-либо предметы с целью смягчения удара при возможном столкновении. Это опасно само по себе и снижает эффективность ремней безопасности.

Убедитесь в том, что ремень безопасности не провисает и не скручен.

4. **Регулировка высоты крепления ремня безопасности:**
   Нажмите фиксатор.

   При нажатом фиксаторе передвиньте механизм вверх или вниз на требуемую высоту. Убедитесь, что запорный механизм зафиксирован.

   В правильном положении ремень безопасности должен проходить через среднюю часть плеча.

   По мере возможности задние пассажиры должны отрегулировать положение своих ремней безопасности в такое же положение.

   Перед поездкой обеспечьте правильную регулировку высоты и запирание механизма.

   Не рекомендуется использование пружинных зажимов или устройств, которые могут ослабить натяжение ремня.

5. **Внутренняя блокировка замков дверей:**
   При перевозке детей на заднем сиденье рекомендуется блокировать внутренние ручки задних дверей.

   Для изменения настроек внутренней блокировки замков дверей:

   - Откройте дверь для получения доступа к внутренней блокировке замка.
   - Вставьте электронный ключ в паз и поверните на четверть оборота для блокировки или разблокировки ручки задней двери.

ПРЕДНАТЯЖИТЕЛИ РЕМНЕЙ БЕЗОПАСНОСТИ

Преднатяжители ремней безопасности совместно с SRS обеспечивают дополнительную защиту при сильном фронтальном ударе. Они автоматически выбирают провисание ремня безопасности, чтобы уменьшить перемещение вперед водителя/переднего пассажира.

Преднатяжители ремней безопасности срабатывают только один раз, после чего их следует заменить. Невыполнение этого требования снижает эффективность SRS в сокращении риска тяжелых травм или гибели в случае аварии.

После любого столкновения обязательно обратитесь к дилеру/в авторизованную мастерскую Land Rover для проверки и, если необходимо, замены ремней безопасности и преднатяжителей.

ПРАВИЛА ПОЛЬЗОВАНИЯ РЕМНЯМИ БЕЗОПАСНОСТИ

Следует обращать внимание на то, чтобы ленты ремней не загрязнялись средствами очистки кузова и ухода за интерьером салона, чтобы на них не попадали масла, химические вещества и, в особенности, электролит. Очистку ремней следует выполнять с помощью нейтрального мыла с водой.

Ремень подлежит замене, если заметен износ лент, их загрязнение или повреждение.

Ремень подлежит замене после того, как он испытал значительные нагрузки при сильном столкновении, даже если нет видимых повреждений.

В случае повреждений, износа, порезов, дефектов или ослабления ремней безопасности автомобиль следует направить дилеру/в авторизованную мастерскую Land Rover для немедленной проверки. Не используйте автомобиль, если ремни безопасности не работают должным образом.

Между телом и пристегнутым ремнем безопасности не должно быть никаких твердых, хрупких или острых предметов.

Все пассажиры и водитель должны быть пристегнуты ремнями безопасности вне зависимости от продолжительности поездки.

Запрещается надевать только поясную/только плечевую часть трехточечного диагонального ремня безопасности. Это чрезвычайно опасно и повышает вероятность получения тяжёлой травмы.

При использовании ремней безопасности для закрепления вещей убедитесь, что ремни не повреждаются и не проходят через острые кромки.

ПРОВЕРКИ РЕМНЕЙ БЕЗОПАСНОСТИ

Примечание: *При парковке автомобиля на наклонной поверхности механизм катушки может заблокироваться. Это - предохранительная функция, поэтому ремень следует аккуратно потянуть у верхнего крепления.*

Следует регулярно проверять ремни безопасности на предмет истирания, порезов или износа ткани, а также состояние и безопасность механизма, замков, регуляторов и точек крепления.

- Пристегните ремень и, взявшись за ленту ремня возле замка, резко потяните за нее. Замок должен надежно удерживать ремень.
- Расстегните замок и до отказа вытяните ленту. Убедитесь, что лента вытягивается плавно, без заеданий и рывков. Дайте ремню полностью втянуться, снова проверив плавность его движения.
- Частично вытяните ремень и, взявшись за скобу, резко потяните вперед. Инерционная катушка должна автоматически заблокироваться, предотвращая дальнейшее разматывание ленты ремня.

Если хотя бы один ремень не отвечает этим требованиям, немедленно обратитесь к дилеру/в авторизованную мастерскую Land Rover.

СИГНАЛИЗАТОР РЕМНЯ БЕЗОПАСНОСТИ

Если при движении автомобиля ремень безопасности переднего сиденья не пристегнут, включается звуковой сигнал и загорается сигнализатор.

Примечание: *При перевозке на переднем пассажирском сиденье тяжелого багажа может включиться сигнализатор непристегнутого ремня безопасности. Рекомендуется закреплять ремнем безопасности все предметы, находящиеся на переднем пассажирском сиденье.*

Всегда надежно закрепляйте перевозимые в автомобиле предметы.

BELTMINDER (СИГНАЛИЗАТОР НЕПРИСТЕГНУТЫХ РЕМНЕЙ)

Система Beltminder для передних и задних сидений предупреждает о непристегнутых ремнях безопасности занятого сиденья перед поездкой или во время нее.

SL1860

Изображение в информационном центре водителя показывает, какие ремни безопасности пристегнуты перед поездкой и какие ремни пристегиваются или отстегиваются во время нее.

Каждое посадочное место представлено фигурой, цвет которой показывает состояние ремня безопасности:

- Зеленый - ремень безопасности пристегнут.
- Красный – ремень безопасности был отстегнут при включенном зажигании. Через 30 секунд индикатор станет серым.
- Серый - ремень безопасности не пристегнут.

Примечание: *Индикаторы будут отображаться в течение 30 секунд каждый раз при смене состояния, например, ремень безопасности отстегнут или пристегнут или дверь открылась, а потом закрылась.*

Кроме того, в следующих условиях также включается звуковое предупреждение:

- Ремень безопасности переднего пассажира не пристегнут или отстегнут во время поездки.
- Не пристегнут ремень пассажира на заднем сиденье.

Примечание: *При перевозке на переднем пассажирском сиденье тяжелого багажа может включиться предупреждение функции Beltminder. Рекомендуется закреплять ремнем безопасности все предметы, находящиеся на переднем пассажирском сиденье.*

ДЕТСКИЕ КРЕСЛА

Для обеспечения максимальной безопасности детей всегда следует перевозить на заднем сиденье.Перевозка на переднем сиденье не рекомендуется. Однако, если вам все же необходимо разместить ребёнка на переднем сиденье (запрещено в Австралии), отодвиньте сиденье как можно дальше назад и используйте одобренное детское кресло с расположением ребёнка лицом вперед. Не используйте детское кресло, закрепляемое спинкой вперед. Раскрывающаяся подушка безопасности может ударить в сиденье и причинить серьезную травму.

Не используйте кресло с расположением ребенка лицом вперед, пока вес ребенка не достигнет 9 кг и он не сможет сидеть самостоятельно. До двухлетнего возраста позвоночник и шея ребёнка развиты недостаточно и подвержены травме при лобовом столкновении.

Не позволяйте ребенку сидеть на коленях взрослых при движении автомобиля. При столкновении сила перегрузки может превышать массу тела в тридцать раз, и удержать ребенка становится невозможным.

Для детей обычно требуется дополнительная специальная подушка на сиденье, подходящая для их возраста и роста и позволяющая надлежащим образом пристегнуть ремни безопасности, чтобы уменьшить риск получения травм при столкновении. При столкновении дети могут подвергаться опасности, если детские кресла не закреплены в автомобиле должным образом.

Не используйте детские кресла, подвешиваемые на спинку сиденья. Кресла такого типа невозможно надежно закрепить, а их безопасность для ребёнка сомнительна.

Ремни безопасности в автомобиле предназначены для взрослых и подростков. Для обеспечения безопасности детей младше 12 лет их необходимо перевозить в специальном кресле, соответствующем их возрасту и росту.

Если возникла необходимость перевозки ребёнка на переднем пассажирском сиденье (и это разрешено национальным законодательством), Land Rover рекомендует перед установкой детского кресла выполнить следующую подготовку.

- Отключить подушку безопасности переднего пассажира. См. **68, МЕНЮ ИНФОРМАЦИИ И НАСТРОЕК АВТОМОБИЛЯ**.
- Сдвинуть переднее пассажирское сиденье полностью назад.
- Установить поясничную опору в положение минимальной поддержки.
- Полностью поднять подушку сиденья. Если возможна регулировка наклона подушки, установить его в крайнее нижнее положение.
- Установить спинку сиденья в вертикальное положение.

- Установить регулируемое верхнее крепление ремня безопасности в крайнее нижнее положение.

Очень опасно! Не устанавливайте детские кресла, в которых ребёнок сидит лицом назад, на сиденье, защищённое фронтальной подушкой безопасности!

Эта наклейка на торцевой части панели приборов со стороны пассажира предупреждает о недопустимости использования кресла с расположением ребенка лицом назад на переднем пассажирском сиденье , если подушка безопасности переднего пассажира установлена и активирована.

РАСПОЛОЖЕНИЕ ДЕТСКОГО КРЕСЛА

Статистика ДТП показывает, что наиболее безопасной является перевозка детей в детском кресле, закрепленном на заднем сиденье.

Приведенная в таблице информация верна на момент сдачи руководства в печать. Однако нормы для детских кресел могут изменяться. Обратитесь за консультацией к дилеру/в авторизованную мастерскую компании для получения самых последних рекомендаций.

Примечание: *Информация, приведенная в следующей таблице, предназначена не для всех стран. В случае возникновения сомнений относительно типа и порядка установки детских кресел, обратитесь за советом к дилеру/в авторизованную мастерскую компании.*

Примечание: *Указан приблизительный возраст. В случае сомнений при выборе соответствующего детского кресла следует руководствоваться в первую очередь весом, а не возрастом ребенка.*

Примечание: *Законодательство, регулирующее перевозку детей в автомобилях, может изменяться. Ответственность за выполнение требований закона несет водитель.*

Весовая категория.	**0 = до 10 кг (22 фунтов) 0-9 месяцев**	**0+ = до 13 кг (29 фунтов) 0-18 месяцев**	**I = 9-18 кг (20-40 фунтов) от 9 месяцев до 4 лет**	**II = 15-25 кг (33-55 фунтов) 4-9 лет**	**III = 22-36 кг (49-80 фунтов) 8-12 лет**
Размещение на сиденьях					
Переднее пассажирское сиденье*	U*	U*	U*	U*	U*
Заднее сиденье, крайнее место	U	U	U	U	U
Заднее сиденье, в центре	U	U	U	U	U

U = подходит для удерживающих приспособлений универсального класса, рекомендованных для данной весовой категории.

*При использовании детского кресла в этом положении всегда отключайте подушку безопасности пассажира. См. **42, ОТКЛЮЧЕНИЕ ПОДУШКИ БЕЗОПАСНОСТИ ПАССАЖИРА**. Спинка сиденья всегда должна находиться в строго вертикальном положении.

РЕКОМЕНДОВАННЫЕ ДЕТСКИЕ КРЕСЛА

Рост/возраст ребенка	**Рекомендуемое кресло**
Группы 0 и 0+	Britax/Römer Baby Safe Plus
Группа I	Britax/Römer Duo Plus
Группы II и III	Britax Kid Plus

ПЕРЕЧЕНЬ ПРОВЕРОК ДЕТСКОГО КРЕСЛА

Перед каждой перевозкой ребёнка в автомобиле выполняйте следующее:

- используйте надлежащие детские кресла;
- соблюдайте инструкции производителя детского кресла;
- регулируйте ремни безопасности для каждого ребёнка и каждой поездки;
- убедитесь в отсутствии ослабления ремня безопасности для взрослого пассажира;
- при установке кресла ISOFIX всегда закрепляйте его верхней страховочной лямкой;
- всегда проверяйте надежность крепления детского кресла;
- не надевайте на ребёнка слишком много одежды и не размещайте какие-либо предметы между ним и креслом;
- регулярно проверяйте крепление и состояние детских кресел. Если крепление слабое или имеет признаки износа/повреждения – немедленно замените детское кресло;
- подавайте хороший пример – всегда пристегивайтесь ремнем безопасности.

ПРЕДУПРЕЖДЕНИЕ: Узлы крепления детского кресла рассчитаны на то, чтобы выдерживать только нагрузки, воздействующие на правильно закрепленное кресло. Ни в коем случае нельзя использовать их для крепления штатных ремней безопасности или для крепления иных предметов и оборудования.

ТОЧКИ КРЕПЛЕНИЯ КРЕСЛА ISOFIX (кроме Австралии)

Не пытайтесь устанавливать детское кресло ISOFIX по центру заднего сиденья. Узлы крепления не предназначены для удержания кресла ISOFIX в этом положении.

Если кресло не закреплено должным образом, существенно повышается риск травмирования ребёнка в случае столкновения или экстренного торможения.

Оба крайних места заднего сиденья оборудованы для установки кресел ISOFIX.

Этот символ находится на бирке, вшитой в сиденья, и показывает расположение нижнего крепления ISOFIX.

РАСПОЛОЖЕНИЕ ДЕТСКОГО КРЕСЛА ISOFIX (кроме Австралии)

Весовая категория, указанная на детском кресле	Классы по росту	Крепления	Задние внешние сиденья
Переносная детская кроватка	F/G	ISO L1/L2	X
0 = до 10 кг (22 фунтов) 0-9 месяцев	E	ISO R1	IL*
0+ = до 13 кг (29 фунтов) 0-18 месяцев	C/D/E	ISO R1/R2/R3	IL*
I = 9 - 18 кг (20 - 40 фунтов) от 9 месяцев - 4 лет	C/D A/B1/B	ISO R2/R3 ISO F2/F2X/F3	X IUF
I = 15 - 25 кг (33 - 55 фунтов) 4 - 9 лет	Н/Д	Н/Д	Н/Д
I = 22 - 36 кг (49 - 80 фунтов) 8 - 12 лет	Н/Д	Н/Д	Н/Д

IUF = для детских кресел ISOFIX универсальной категории, где ребёнок сидит лицом вперёд, сертифицированных для данной весовой группы.

IL = Эти детские кресла ISOFIX могут быть узко специализированными (предназначены для одного автомобиля), ограниченно специализированными или полууниверсальными.

X = Не пригодно для установки детских кресел ISOFIX для данной весовой категории.

* = Для установки в этих местах рекомендуются детские кресла Britax/Römer Baby Safe Plus.

Примечание: *Указан приблизительный возраст. В случае сомнений при выборе соответствующего детского кресла следует руководствоваться в первую очередь весом, а не возрастом ребенка.*

Примечание: *Информация, приведенная в таблице, может быть применима не во всех странах. В случае возникновения сомнений относительно типа и порядка установки детских кресел, обратитесь за советом к дилеру/в авторизованную мастерскую компании.*

Примечание: *Крепления ISOFIX расположены на крайних сиденьях второго ряда. Детские кресла ISOFIX должны быть надежно закреплены в соответствии с инструкциями производителя и только в указанных местах.*

СИДЕНЬЯ С ДОПОЛНИТЕЛЬНОЙ ПОДУШКОЙ

В ситуации, когда ребёнок уже не помещается в детском кресле, но еще слишком мал для безопасного использования трехточечного ремня безопасности, для максимальной безопасности рекомендуется установка дополнительной подушки сиденья. Следуйте инструкциям производителя по установке и использованию и отрегулируйте ремень безопасности.

УСТАНОВКА ДЕТСКОГО КРЕПЛЕНИЯ ISOFIX (кроме Австралии)

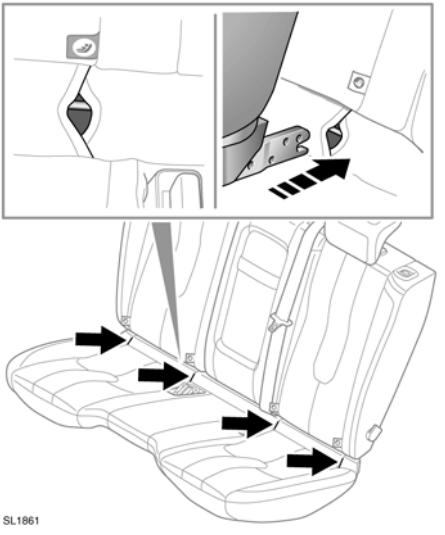

Для установки детского кресла ISOFIX:

1. Определите местоположение механизма фиксации ISOFIX.
2. Вставьте детское кресло в механизм фиксации.
3. Если к детскому креслу присоединена верхняя страховочная лямка, убедитесь в том, что оно надежно прикреплено к креплениям верхней страховочной лямки на задней стороне сидений.

Проверьте надежность крепления детского кресла. Для этого попробуйте стянуть детское кресло с пассажирского сиденья и покачать его из стороны в сторону. Даже если детское кресло закреплено, следует визуально проверить точки крепления, чтобы убедиться в надежности закрепления.

Примечание: *Всегда проверяйте размещение и натяжение верхней страховочной лямки, если таковая имеется.*

ТОЧКИ КРЕПЛЕНИЯ ЛЯМОК (только для Австралии)

ПРЕДУПРЕЖДЕНИЕ: Узлы крепления детского кресла рассчитаны на то, чтобы выдерживать только нагрузки, воздействующие на правильно закрепленное кресло. Ни в коем случае нельзя использовать их для крепления штатных ремней безопасности или для крепления иных предметов и оборудования.

При установке страховочных лямок строго соблюдайте инструкцию производителя детского кресла.

При установке детского кресла или системы безопасности всегда проводите лямку крепления через верх спинки сиденья и под подголовником.

При установке детского кресла по центру заднего сиденья центральный подлокотник необходимо сложить (убрать внутрь сиденья).

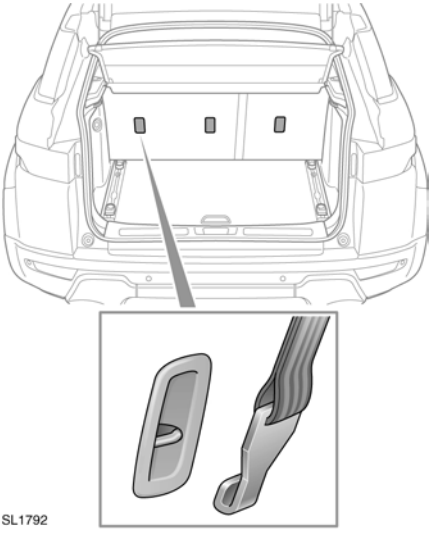

На автомобиле предусмотрены точки крепления, расположенные на задней части рам сидений второго ряда. Их следует использовать для установки лямок детских кресел или систем пассивной безопасности.

Примечание: *В середине заднего сиденья предусмотрены скобы крепления страховочной лямки. Не используйте эту точку крепления для детского кресла ISOFIX.*

КРЕПЛЕНИЕ СТРАХОВОЧНЫХ ЛЯМОК

1. Надежно установите детское кресло на одно из рекомендованных мест на заднем сиденье.
2. Проденьте страховочную лямку между спинкой сиденья и подголовником.
3. Закрепите крючок страховочной лямки в точке ее крепления за сиденьем. Убедитесь, что крючок страховочной лямки расположен правильно.
4. Натяните страховочную лямку согласно инструкциям производителя.

СИСТЕМА ПОДУШЕК БЕЗОПАСНОСТИ (SRS)

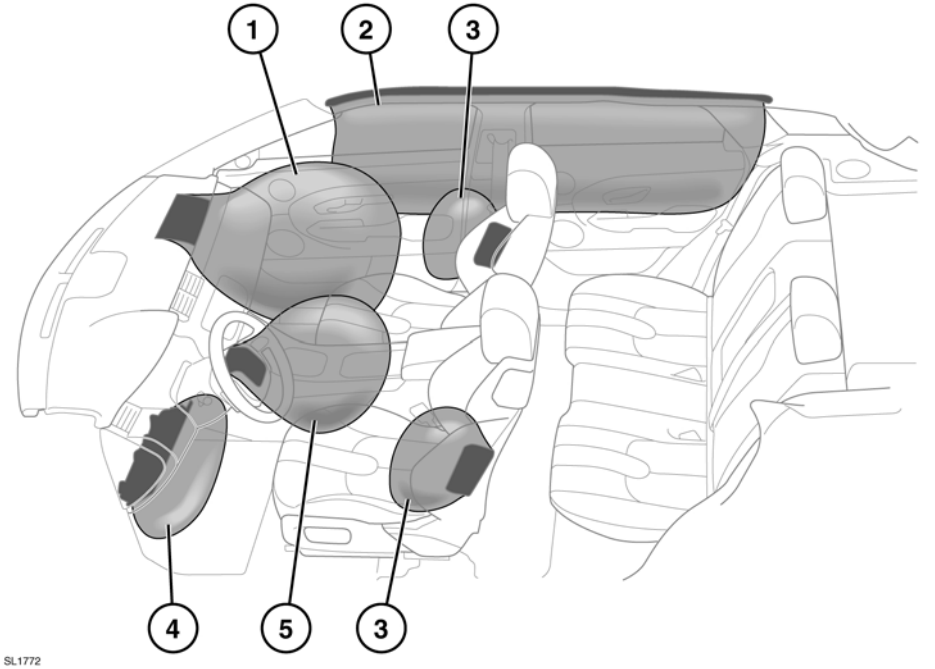

1. Фронтальная подушка безопасности
2. Шторки безопасности
3. Боковые подушки безопасности
4. Подушка безопасности для защиты коленей
5. Фронтальная подушка безопасности водителя

Примечание: *Места установки подушек безопасности в автомобиле помечены надписью AIRBAG.*

В следующих случаях обязательно обратитесь к дилеру или в авторизованную мастерскую:

- раскрылась подушка безопасности;
- передняя часть или боковины автомобиля повреждены;
- какая-либо часть системы пассивной безопасности (SRS) имеет царапины или признаки повреждений, в том числе панель облицовки блока подушки безопасности;
- горит сигнализатор подушки безопасности янтарного цвета.

ПРИНЦИП ДЕЙСТВИЯ ПОДУШЕК БЕЗОПАСНОСТИ

Для правильного срабатывания подушек безопасности обивка потолка и панели дверей должны быть в хорошем состоянии, правильно установлены и не иметь заблокированных участков. При повреждении, износе или неправильной установке следует как можно скорее обратиться к дилеру/в авторизованную мастерскую компании для проверки и ремонта.

Не позволяйте пассажирам препятствовать работе подушек безопасности, прислоняясь к блокам подушек безопасности или размещая рядом с ними вещи. Используйте только сертифицированное дополнительное оборудование (например, чехлы на сиденья).

Убедитесь, что между боковинами автомобиля и пассажирами имеется зазор. Это позволит беспрепятственно раскрываться шторкам безопасности и боковым подушкам безопасности, встроенным в сиденья.

Подушки безопасности раскрываются очень быстро. Для уменьшения риска травм убедитесь в том, что все пассажиры правильно пристегнули ремни безопасности, правильно сидят на сиденьях, а сиденья отодвинуты как можно дальше.

Раскрытие подушки безопасности происходит мгновенно и не может защитить от повторных ударов. В этих условиях защита может обеспечиваться только правильно пристегнутыми ремнями безопасности.

Телефонные системы должны устанавливаться только квалифицированными специалистами, с учетом требований к автомобилям, оборудованным SRS. Если вы не можете самостоятельно решить этот вопрос, обратитесь за советом к дилеру/в авторизованную мастерскую.

Раскрытие подушек безопасности зависит от скорости замедления автомобиля в результате столкновения. Обстоятельства при столкновении (скорость автомобиля, угол удара, тип и размер объекта столкновения и т.д.) могут быть самыми разными и, соответственно, по-разному влиять на степень замедления.

Элементы системы пассивной безопасности:

- сигнализатор SRS;
- вращающееся соединение;
- блоки подушек безопасности;
- преднатяжители ремней безопасности (для передних сидений).
- блок управления диагностикой подушек безопасности;
- датчики столкновения;
- электропроводка системы подушек безопасности;

При наличии препятствий подушки безопасности не могут работать правильно. Примеры препятствий:

- контакт пассажира с крышкой блока подушки безопасности или слишком близкое размещение с ней;
- вещи на крышке подушки безопасности или рядом с ней;
- одежда, шторки и прочие вещи, свисающие с ручек над дверями;
- одежда, шторки и прочие вещи, накрывающие подушки безопасности, расположенные в сиденьях;
- чехлы сидений, не сертифицированные Land Rover или не предназначенные для использования с сиденьями, оборудованными подушками безопасности.

Это не исчерпывающий список, водитель и пассажиры обязаны обеспечивать отсутствие препятствий для работы подушек безопасности.

Примечание: *Подушки безопасности и система SRS не срабатывают при:*

- ударе автомобиля сзади;
- незначительном фронтальном ударе;
- незначительном боковом ударе;
- резком торможении;
- езде по кочкам и ухабам.

Удары на высокой скорости могут привести к тяжелым травмам и гибели независимо от установленных в автомобиле средств безопасности.

Подушка безопасности системы SRS не может защитить при некоторых видах столкновений. В этих условиях защита может обеспечиваться только правильно пристегнутыми ремнями безопасности.

ОТКЛЮЧЕНИЕ ПОДУШКИ БЕЗОПАСНОСТИ ПАССАЖИРА

(кроме Австралии или Японии)

Данные крэш-тестов и статистика аварий показывают, что самый безопасный метод защиты детей – детское кресло, правильно закрепленное на заднем сиденье автомобиля.

Не устанавливайте детское кресло на сиденье, защищенное включенной подушкой безопасности. В случае столкновения это может привести к гибели ребенка или тяжелым травмам.

Не устанавливайте детское кресло на переднее пассажирское сиденье, если при включенном зажигании сигнализатор подушек безопасности горит постоянным светом.

Примечание: *Подушку безопасности пассажира можно отключать, только когда на переднем пассажирском сиденье установлено детское кресло, в котором ребёнок сидит лицом назад.*

Отключение/включение подушки безопасности осуществляется в меню настроек на рулевом колесе. См. **68, МЕНЮ ИНФОРМАЦИИ И НАСТРОЕК АВТОМОБИЛЯ**

После снятия детского кресла с переднего пассажирского сиденья подушку безопасности следует включить. Несоблюдение этого требования существенно повышает риск гибели или тяжелых травм в случае аварии.

При проверке рабочего состояния подушки безопасности переднего пассажира убедитесь, что зажигание включено.

ФРОНТАЛЬНЫЕ ПОДУШКИ БЕЗОПАСНОСТИ

Передние подушки безопасности переднего пассажира и водителя могут раскрываться в два этапа, в зависимости от силы фронтального удара. При сильном ударе подушки безопасности раскрываются полностью до 2 этапа, обеспечивая максимальную защиту. При более слабом ударе полное раскрытие не требуется, поэтому подушки безопасности раскрываются частично. Подушка безопасности в подколенном валике сиденья всегда раскрывается полностью.

БОКОВЫЕ ПОДУШКИ БЕЗОПАСНОСТИ

Данные подушки предназначены для защиты грудной клетки и срабатывают только в случае сильного бокового удара и только со стороны такого удара.

ШТОРКИ БЕЗОПАСНОСТИ

Шторки безопасности раскрываются при боковом ударе или опрокидывании автомобиля, обеспечивая защиту головы. Они раскрываются при ударе меньшей силы, чем фронтальные и боковые подушки безопасности

ПОСЛЕДСТВИЯ РАСКРЫТИЯ ПОДУШЕК БЕЗОПАСНОСТИ

При раскрытии подушек высвобождается мелкий порошок. Это нормально и не является признаком неисправности. Пыль может вызвать раздражение кожи, необходимо тщательно промыть глаза и все порезы или ссадины. При затруднении дыхания, по возможности, следует покинуть автомобиль или открыть стекла или двери, чтобы обеспечить приток свежего воздуха.

Подушки безопасности раскрываются с большой скоростью и могут стать причиной травм. Для уменьшения риска травм убедитесь в том, что все пассажиры правильно пристегнули ремни безопасности, правильно сидят на сиденьях, а сиденья отодвинуты максимально далеко.

Раскрытие подушек безопасности сопровождается очень громким хлопком, который может вызвать состояние дискомфорта и временное оглушение.

После раскрытия подушек безопасности некоторые ее компоненты могут быть очень горячими. Не прикасайтесь к компонентам подушек безопасности, пока они не остынут.

СИГНАЛИЗАТОР ПОДУШЕК БЕЗОПАСНОСТИ

Сигнализатор системы подушек безопасности отображается на щитке приборов и загорается во время проверки ламп сигнализаторов при включении зажигания.

Если сигнализатор предупреждает о неисправности системы, не устанавливайте детское кресло на переднее пассажирское сиденье.

При обнаружении указанных ниже признаков неисправности сигнализатора автомобиль следует немедленно проверить у дилера/в авторизованной мастерской компании.

- Сигнализатор не загорается при включении зажигания.
- Сигнализатор не гаснет в течение 6 секунд после включения зажигания.
- Сигнализатор загорается в любое время, помимо проверки лампы при включенном зажигании.

ИНФОРМАЦИЯ ПО ОБСЛУЖИВАНИЮ ПОДУШЕК БЕЗОПАСНОСТИ

Не пытайтесь обслуживать, ремонтировать, менять, модифицировать или вносить изменения в компоненты системы пассивной безопасности (SRS). Система включает электропроводку и компоненты в зоне расположения элементов системы SRS. Это может привести к срабатыванию системы или ее отказу.

Не используйте тестирующее электрооборудование и устройства в зоне компонентов и электропроводки системы пассивной безопасности. Это может привести к срабатыванию системы или ее отказу.

Все перечисленные ниже операции должны выполняться только дилером компании или в её авторизованной мастерской, либо другими квалифицированными специалистами:

- снятие или ремонт электропроводки или компонентов в зоне расположения компонентов SRS;
- установка электрического или электронного оборудования и дополнительных устройств;
- модификация передней части и боковин снаружи автомобиля;
- установка дополнительных устройств на переднюю часть и боковины автомобиля.

МОДИФИКАЦИИ ДЛЯ ЛЮДЕЙ С ОГРАНИЧЕННЫМИ ФИЗИЧЕСКИМИ ВОЗМОЖНОСТЯМИ

При необходимости внести конструктивные изменения для водителя или пассажиров с ограниченными физическими возможностями обратитесь к дилеру/в авторизованную мастерскую компании.

РЕГУЛИРОВКА РУЛЕВОГО КОЛЕСА

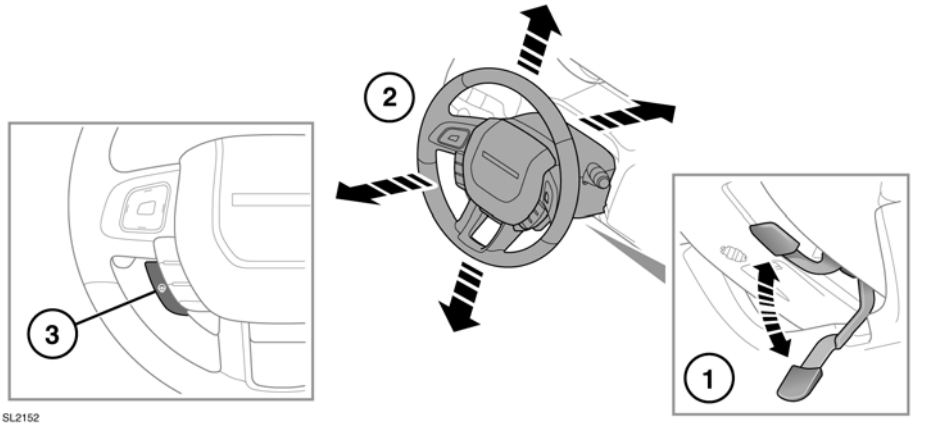

Не регулируйте рулевую колонку во время движения автомобиля.

1. Чтобы разблокировать колонку, переместите рычаг вниз до упора. Чтобы зафиксировать колонку, переместите рычаг вверх до упора.
2. Выберите оптимальное положение, перемещая рулевую колонку вверх-вниз, на себя и от себя.
3. Нажмите для включения подогрева рулевого колеса. Нажмите еще раз для выключения.

УПРАВЛЕНИЕ СВЕТОВЫМИ ПРИБОРАМИ

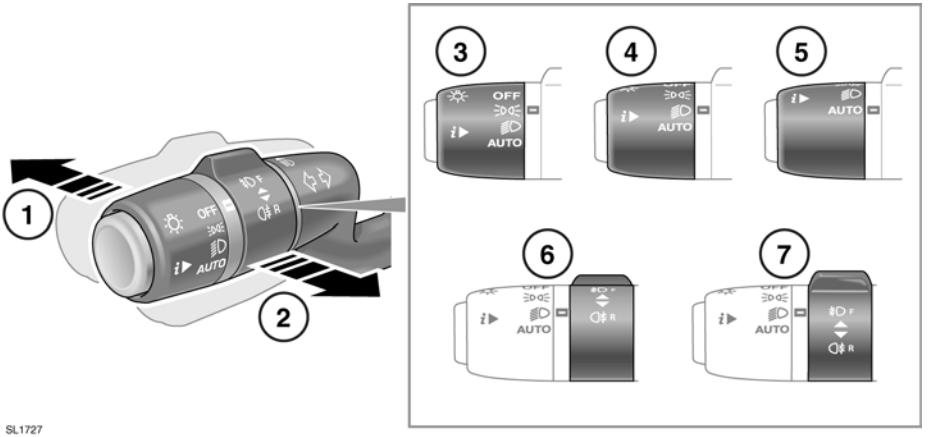

1. При включенных фарах нажмите переключатель от себя, чтобы включить дальний свет. Загорится сигнализатор на блоке приборов.

   Примечание: *Не используйте дальний свет фар, если он может помешать другим водителям.*

2. Чтобы мигнуть дальним светом, потяните переключатель к рулевому колесу и отпустите. Дальний свет остается включенным, пока удерживается переключатель.
3. Габаритные фонари
4. Фары.
5. **"AUTO" (АВТО)**. Когда включено автоматическое управление наружным освещением, и освещенность снаружи автомобиля падает, при включенном зажигании габаритные фонари, задние габаритные фонари, фары ближнего света и освещение номерного знака включаются автоматически. Могут также включиться системы задержки выключения фар, управления дальним светом и автоматический режим работы стеклоочистителей ветрового стекла.

   Примечание: *Система автоматического включения габаритных фонарей может также активироваться при недостаточном освещении, вызванном погодными условиями.*

6. Задние противотуманные фары. Включаются, только если включены габаритные фонари, фары или система автоматического управления наружным освещением. Поверните поворотный переключатель к рулевому колесу и отпустите. Загорится сигнализатор на блоке приборов.

7. Передние противотуманные фары. Включаются, только если включены габаритные фонари, фары или система автоматического управления наружным освещением. Поверните поворотный переключатель от рулевого колеса и отпустите. На панели приборов загорится сигнализатор.

В случае неисправности лампы помните, что замену некоторых ламп может выполнять только дилер или авторизованная мастерская Land Rover. См. **218, ЗАМЕНА ЛАМПЫ**.

СИСТЕМА НАРУЖНОГО ОСВЕЩЕНИЯ В ДНЕВНОЕ ВРЕМЯ

Система наружного освещения в дневное время представляет собой светодиодные лампы.

Автоматическое включение системы наружного освещения в дневное время при установке переключателя освещения в положение OFF (Выкл.) или AUTO (Автом.) и при отсутствии необходимости включения фар происходит в следующих случаях:

- Двигатель работает.
- Селектор не находится в положении P (Стоянка) (для автомобилей с автоматической коробкой передач).
- Стояночный тормоз выключен – не для всех рынков.

Дилеры компании/ее авторизованные мастерские могут включать и отключать функцию дневных габаритных фонарей в зависимости от требований действующего законодательства.

ЗАДЕРЖКА ВЫКЛЮЧЕНИЯ ФАР ПРИ ПАРКОВКЕ

Эта функция действует, если главный переключатель освещения установлен в положение "AUTO" (АВТО) (**5**), а зажигание выключено. Фары останутся включенными на период до 240 секунд.

Примечание: *Время задержки можно менять через меню настроек автомобиля.* *См.* ***68, МЕНЮ ИНФОРМАЦИИ И НАСТРОЕК АВТОМОБИЛЯ****.*

Функция задержки выключения фар при парковке может быть отключена нажатием кнопки фар на электронном ключе.

УПРАВЛЕНИЕ ДАЛЬНИМ СВЕТОМ

Данная функция автоматически включает и выключает дальний ксеноновый свет в определенных дорожных условиях и при отсутствии света фар других автомобилей. Система действует, только когда уровень освещённости падает ниже определенного уровня.

Примечание: *При движении по бездорожью не рекомендуется использовать функцию управления дальним светом.*

Для активации функции управления дальним светом необходимо, чтобы главный переключатель освещения находился в положении "AUTO" (АВТО) (**5**) и были включены фары ближнего света.

Управление дальним светом включается, только когда скорость автомобиля превышает 40 км/ч (25 миль/ч). Система выключается, когда скорость автомобиля падает ниже 24 км/ч (15 миль/ч).

Чтобы включить дальний свет вручную, переведите подрулевой переключатель в положение дальнего света как обычно. Чтобы вернуться к функции управления дальним светом, переведите подрулевой переключатель обратно в среднее положение.

Чтобы вручную переключиться с дальнего света на ближний, потяните подрулевой переключатель в положение мигания (**2**), при этом функция управления дальним светом деактивируется. Чтобы вернуться к функции управления дальним светом, переведите подрулевой переключатель в положение дальнего света (**1**) и затем верните в среднее положение.

Когда функция управления дальним светом активна, на щитке приборов горит зеленый сигнализатор.

Чтобы выключить функцию управления дальним светом, поверните главный переключатель освещения из положения Auto (Автом.) в положение включения фар.

Данную функцию можно отключать/активировать в меню настроек автомобиля. См. **68, МЕНЮ ИНФОРМАЦИИ И НАСТРОЕК АВТОМОБИЛЯ**.

Примечание: *На режим управления дальним светом могут влиять следующие факторы:*

- *дорожные знаки с высокой светоотражающей способностью;*
- *автомобили с тусклыми фарами;*
- *сложные погодные условия;*
- *загрязненный датчик;*
- *грязное, поврежденное или запотевшее ветровое стекло.*

Примечание: *Не гарантируется правильная работа системы переключения дальнего света фар во всех возможных ситуациях. За правильное использование фар в любых условиях по-прежнему отвечает водитель.*

Примечание: *Убедитесь, что датчик в передней части зеркала заднего вида ничем не закрыт.*

АВТОМАТИЧЕСКИЙ РЕЖИМ РАБОТЫ ОЧИСТИТЕЛЕЙ ВЕТРОВОГО СТЕКЛА

Если выбрано автоматическое управление освещением, а стеклоочистители ветрового стекла включаются на 20 секунд или более, габаритные фонари, задние габаритные фонари и фары включатся автоматически. При выключении стеклоочистителей фонари выключатся автоматически спустя 2 минуты.

ПЕРЕДНИЕ ФАРЫ - ОБРАЗОВАНИЕ КОНДЕНСАТА

При некоторых атмосферных условиях возможно запотевание рассеивателей фар. Это не влияет на работу фар, и при нормальной эксплуатации запотевание исчезнет естественным путем.

ПЕРЕДНИЕ ФАРЫ - ПОЕЗДКИ ЗА ГРАНИЦЕЙ

Направление пучка света фар можно отрегулировать для лево- и правостороннего движения. Механическая регулировка или установка внешних опознавательных знаков не требуется.

КОРРЕКЦИЯ ПОЛОЖЕНИЯ ФАР (ТОЛЬКО ГАЛОГЕНОВЫЕ ФАРЫ)

SL1779

Коррекция положения фар должна соответствовать загрузке автомобиля.

Загрузка автомобиля	Положение переключения
Только водитель	0
Водитель и передний пассажир	0
Водитель и пассажиры на всех сиденьях	Поверните вниз на одну отметку.
Полная разрешенная масса автомобиля	Поверните вниз на две отметки.
Максимальная нагрузка на задний мост	Поверните вниз на три отметки.

АДАПТИВНАЯ СИСТЕМА ПЕРЕДНЕГО ОСВЕЩЕНИЯ (AFS)

При поворотах с включенными фарами система AFS регулирует световой пучок, улучшая освещенность в направлении движения.

AFS отключается, когда:

- включается задняя передача;
- автомобиль неподвижен;

Если обнаруживается неисправность системы, фары передвигаются в среднее положение и становятся неподвижными. При неисправности загорается сигнализатор AFS.

В случае срабатывания сигнализатора незамедлительно обратитесь к дилеру/в авторизованную мастерскую компании.

ФОНАРИ АВАРИЙНОЙ СИГНАЛИЗАЦИИ

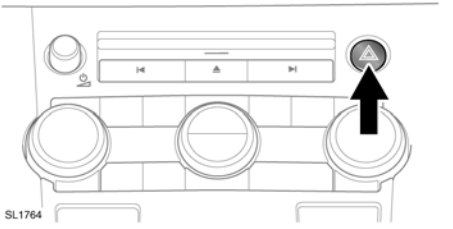

SL1764

Нажмите для включения фонарей аварийной сигнализации. Нажмите еще раз для выключения. Если включены фонари аварийной сигнализации, то указатели поворота мигают с ними одновременно.

Примечание: *Аварийную световую сигнализацию можно использовать как при включенном зажигании, так и при выключенном.*

РАСПОЛОЖЕНИЕ ПРИБОРОВ ОСВЕЩЕНИЯ САЛОНА

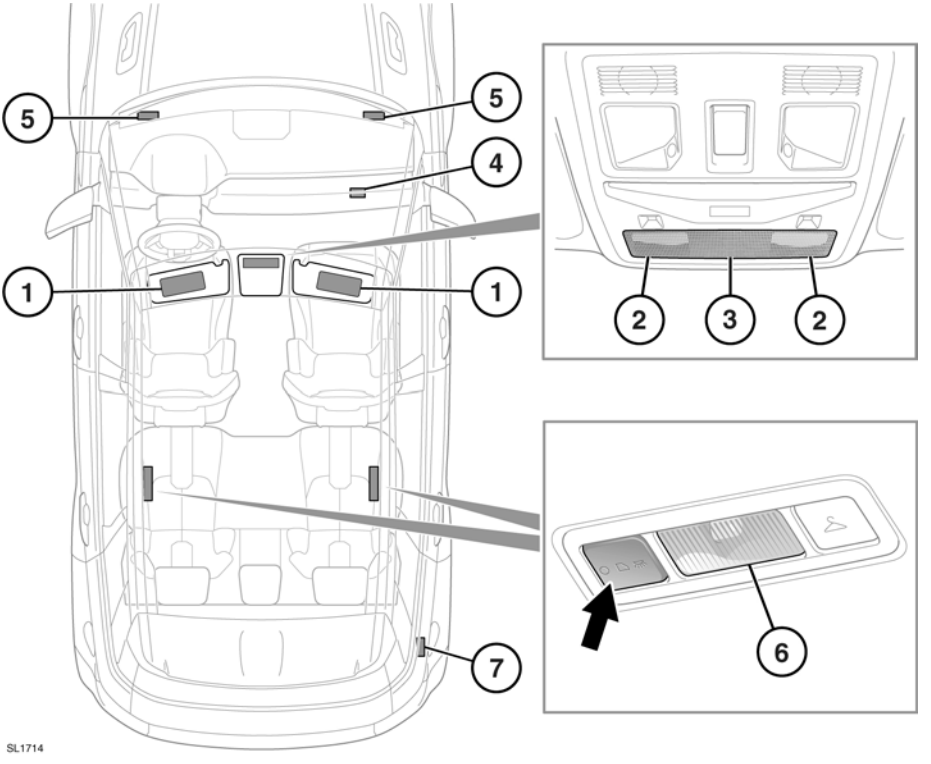

1. Плафоны в противосолнечных козырьках. Включаются при открытии косметического зеркала.
2. Лампы для чтения. Поднесите палец к соответствующему плафону (или коснитесь его), чтобы включить/выключить его.

   Примечание: *Если вы в перчатках, то для управления лампами рекомендуется касаться плафонов.*
3. Передняя лампа освещения салона. Включается при отпирании двери и выключается через 60 секунд после закрывания всех дверей, запуска двигателя или запирания автомобиля. Поднесите палец к соответствующему плафону (или коснитесь его), чтобы включить или выключить лампу вручную. Чтобы деактивировать/активировать автоматический режим, прикоснитесь к плафону на две секунды.
4. Лампа освещения перчаточного ящика. Включается при открывании перчаточного ящика.

5. Освещение ниш для ног. Включается при отпирании двери и выключается через 60 секунд после закрывания всех дверей, запуска двигателя или запирания автомобиля.
6. Плафоны внутреннего/местного освещения в задней части салона. Включается при отпирании двери и выключается через 60 секунд после закрывания всех дверей, запуска двигателя или запирания автомобиля. Нажмите для включения и выключения вручную. Прикоснитесь к плафону передней лампы подсветки примерно на 2 секунды, чтобы включить/выключить автоматический режим плафонов освещения задней части салона.
7. Лампа багажного отделения. Включается при открывании двери багажного отделения.

ЯРКОСТЬ ОСВЕЩЕНИЯ САЛОНА

Пока включены лампы наружного освещения, можно регулировать яркость освещения салона. См. **312, ОРГАНЫ УПРАВЛЕНИЯ**, "Регулятор освещения салона".

СВЕТОДИОДЫ ОБЩЕГО ОСВЕЩЕНИЯ

Можно регулировать цвет и яркость светодиодов общего освещения с помощью сенсорного экрана. Во время внесения изменений с помощью сенсорного экрана должны быть включены лампы наружного освещения. См. **127, ГЛАВНОЕ МЕНЮ СЕНСОРНОГО ЭКРАНА**, "Дополнительные функции".

РАБОТА СТЕКЛООЧИСТИТЕЛЕЙ

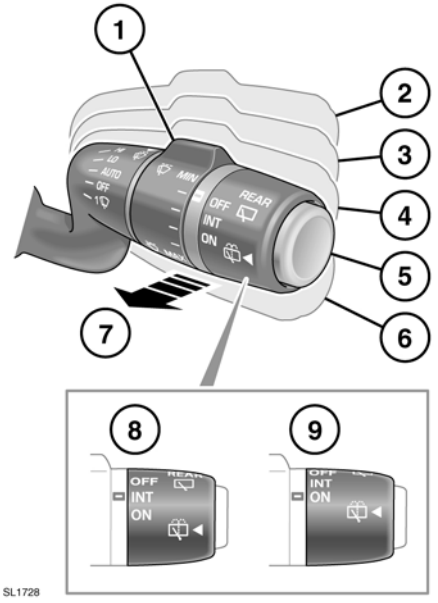

1. Вращайте поворотный переключатель для регулировки интервала. Интервал между взмахами щёток будет различным – он определяется скоростью автомобиля или датчиком дождя. Для активации кнопка управления должна находиться в положении (**4**).

   Эта опция настраивается дилером.

2. Работа с высокой частотой.
3. Работа с низкой частотой.
4. Работа прерывистого режима стеклоочистителей зависит от скорости автомобиля или датчика дождя. Датчик дождя, расположенный у верхнего края ветрового стекла, активируется и определяет необходимость включения стеклоочистителей. Если датчик дождя не активирован дилером, стеклоочистители будут работать в прерывистом режиме в соответствии с настройкой регулятора (**1**).

   Эту функцию могут включать/отключать специалисты дилера/авторизованной мастерской компании.

5. Очиститель/омыватель заднего стекла:
   - Нажмите и удерживайте для включения омывателя и очистителя заднего стекла. После отпускания кнопки стеклоочиститель сделает еще два взмаха. Через несколько секунд благодаря функции устранения подтёков остатки воды будут удалены.
6. Однократное включение стеклоочистителей, либо удерживайте для совершения последующих взмахов.
7. Стеклоочиститель/омыватель ветрового стекла:
   - Потяните и удерживайте для включения стеклоочистителей и омывателей ветрового стекла. После отпускания подрулевого переключателя стеклоочистители сделают еще три взмаха. Через несколько секунд благодаря функции устранения подтёков остатки воды будут удалены.
8. "INT" (ПРЕРЫВ.) - задний стеклоочиститель, прерывистая работа. Время задержки при прерывистом режиме работы можно регулировать поворотным переключателем (**1**). Время задержки и количество взмахов затем будут регулироваться автоматически в зависимости от скорости движения автомобиля.

   Эта опция настраивается дилером.

9. "ON" (ВКЛ.) - задний стеклоочиститель, непрерывная работа.

Не включайте стеклоочистители ветрового стекла при сухом ветровом стекле.

На морозе или при очень жаркой погоде следите за тем, чтобы щётки не прилипали к стеклу. Используйте функцию изменения зоны парковки стеклоочистителей зимой и отведите щетки стеклоочистителей от ветрового стекла.

Перед включением стеклоочистителей удалите со стекла снег, лед и иней вокруг рычагов и щеток стеклоочистителей.

Примечание: *Передние стеклоочистители не будут работать при открытом капоте или если скорость автомобиля ниже 3 км/ч (1,9 мили/ч).*

Примечание: *Если щетки стеклоочистителей прилипли или их заклинило, электронный выключатель может временно приостановить работу стеклоочистителей. В этом случае выключите стеклоочистители и зажигание. Перед включением зажигания очистите ветровое стекло и освободите щетки стеклоочистителей.*

ДАТЧИК ДОЖДЯ

Перед въездом на автомойку убедитесь, что стеклоочистители выключены. Если оснащенная датчиком дождя система стеклоочистителей начнет работать во время мойки автомобиля, это может привести к повреждению механизма стеклоочистителей.

Датчик дождя определяет наличие и количество дождя/грязи/снега на ветровом стекле, и автоматически активирует стеклоочистители. Неподвижные капли могут быть не обнаружены при первом включении, для очистки стекла используйте однократное включение стеклоочистителей.

Для включения стеклоочистителей с датчиком дождя переведите подрулевой переключатель стеклоочистителей в положение датчика дождя (**4**). Стеклоочистители сделают один взмах.

При необходимости отрегулируйте поворотный переключатель чувствительности датчика дождя (**1**). При увеличении чувствительности в положении (**4**) будет выполнен однократный взмах стеклоочистителей.

Если во время работы стеклоочистителей будет открыта передняя дверь, они прекратят свою работу. Работа возобновится после закрытия дверей.

СТЕКЛООЧИСТИТЕЛИ, СКОРОСТЬ РАБОТЫ КОТОРЫХ ЗАВИСИТ ОТ СКОРОСТИ АВТОМОБИЛЯ

Если во время работы стеклоочистителей скорость автомобиля опускается ниже 6 км/ч (3,7 миль/ч) стеклоочистители работают в положении (**2**) или (**3**), частота взмахов стеклоочистителей пошагово уменьшается до следующей меньшей скорости. Когда скорость автомобиля становится выше 8 км/ч (5 миль/ч), автоматически восстанавливается первоначальный интервал между циклами очистки.

ЦИКЛ УСТРАНЕНИЯ ПОДТЕКОВ

Если функция устранения подтёков настроена, стеклоочистители включаются через четыре секунды после окончания цикла работы омывателей/стеклоочистителей, чтобы удалить оставшиеся капли с ветрового стекла.

Эту функцию могут включать/отключать специалисты дилера/авторизованной мастерской компании.

ИЗМЕНЕНИЕ ЗОНЫ ПАРКОВКИ СТЕКЛООЧИСТИТЕЛЕЙ ЗИМОЙ

Стеклоочистители можно настроить таким образом, чтобы их зона парковки находилась выше, чем обычно. Это позволяет поднять щетки стеклоочистителей во избежание их примерзания. Функцию «Wipers winter park» (Изменение зоны парковки стеклоочистителей зимой) можно выбрать в меню настроек. См. **68, МЕНЮ ИНФОРМАЦИИ И НАСТРОЕК АВТОМОБИЛЯ**.

ОМЫВАТЕЛИ ФАР

Дополительный омыватель фар работает автоматически вместе с омывателем ветрового стекла и только тогда, когда фары включены и в бачке омывателя достаточно жидкости.

Омыватели фар включаются на каждое четвертое включение омывателей ветрового стекла, при условии, что фары по-прежнему включены и с последнего цикла работы омывателей фар прошло около десять минут.

Если фары или зажигание выключаются и снова включаются, цикл начинается сначала.

См. **238, ДОЛИВ ОМЫВАЮЩЕЙ ЖИДКОСТИ**.

Примечание: *Фары омываются попеременно, чтобы исключить одновременное ослабление яркости света обеих фар.*

ЗАДНИЙ СТЕКЛООЧИСТИТЕЛЬ

Если при работе стеклоочистителей лобового стекла включается задняя передача, автоматически включается стеклоочиститель заднего стекла и работает, пока не будет выключена задняя передача. Интервал работы стеклоочистителей зависит от настройки передних стеклоочистителей.

Если кнопка управления задним стеклоочистителем установлена в положение INT, и затем выбрана задняя передача, задний стеклоочиститель сделает один взмах.

Если открыть дверь багажного отделения на неподвижном автомобиле при работающем заднем стеклоочистителе, последний выключится. После закрытия двери багажного отделения стеклоочиститель возобновит работу через три секунды.

Если дверь багажного отделения открыта, и скорость автомобиля превышает 3 км/ч (2 мили/ч), стеклоочиститель будет функционировать в нормальном режиме.

ЗАМЕНА ЩЕТОК СТЕКЛООЧИСТИТЕЛЯ

Процедура описывается в разделе «Обслуживание». См. **225, ЗАМЕНА ЩЕТОК СТЕКЛООЧИСТИТЕЛЯ**.

ЭЛЕКТРИЧЕСКИЕ СТЕКЛОПОДЪЕМНИКИ И ШТОРКА ПАНОРАМНОЙ КРЫШИ

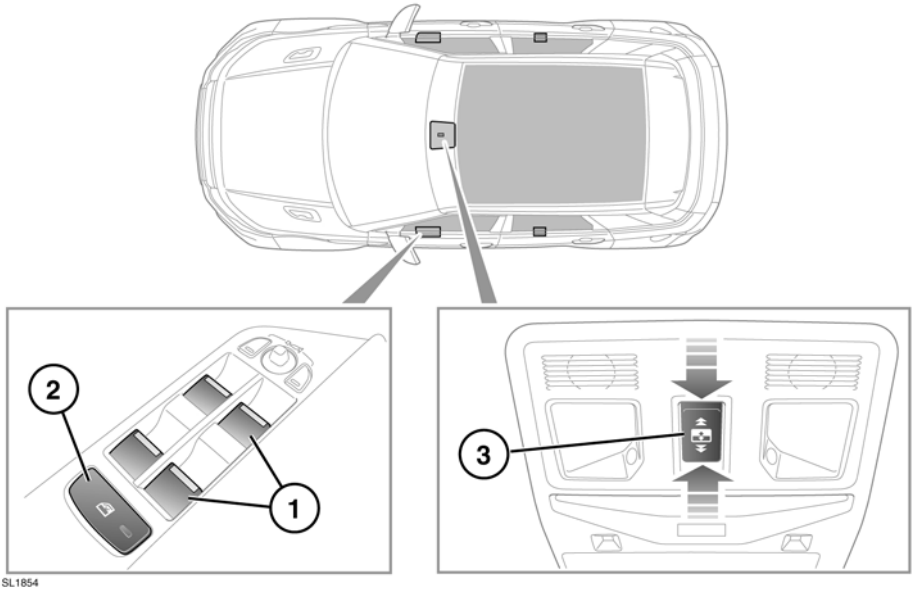

Чтобы не допустить случайного включения двигателя, не оставляйте электронный ключ в автомобиле, если там находятся дети или животные.

1. Кратковременно потяните переключатель полностью вверх и отпустите его – стекло будет подниматься до полного закрывания. Кратковременно нажмите переключатель полностью вниз и отпустите его – стекло будет опускаться до полного открывания. Повторное нажатие или вытягивание переключателя приводит к остановке стекла.

   Стеклоподъёмники работают в течение пяти минут после выключения двигателя, если не открыта ни одна из дверей.

   Для повышения комфорта пассажиров на задних стеклах предусмотрена функция неполного открывания. Однократное нажатие приведет к небольшому опусканию стекла для поступления потока воздуха. При повторном нажатии стекло опустится полностью.

   Примечание: *На автомобилях в кузове «купе» задние стекла зафиксированы и предусмотрен другой блок выключателей.*

2. Переключатель блокировки задних стеклоподъемников.

   Если на переключателе горит индикатор, задние стекла заблокированы.

Если на задних сиденьях перевозятся дети, следует включить функцию блокировки, предотвращающую включение стеклоподъемников. Когда ребенок включает стеклоподъемник, существует риск тяжелых травм или гибели.

3. Переключатель открывания/закрывания шторки крыши:

   Для открытия шторки: нажмите на заднюю часть переключателя и отпустите. Шторка полностью сместится.

   Для закрытия шторки: передвиньте переднюю часть переключателя в первое положение и отпустите. Шторка полностью закроется.

   Последующие нажатия переключателя прекратят движение шторки.

   Либо передвиньте переднюю часть переключателя во второе положение и удерживайте, пока шторка не достигнет желаемого положения, после чего отпустите переключатель.

ВОССТАНОВЛЕНИЕ НАСТРОЙКИ СТЕКЛОПОДЪЕМНИКОВ

При отсоединении аккумуляторной батареи или прерывании электропитания автомобиля необходимо восстановить настройки стеклоподъемников.

Восстановив электропитание, выполните восстановоление настроек следующим образом:

1. Полностью закройте стекло;
2. Отпустите переключатель, затем поднимите его в положение закрывания и удерживайте в течение одной секунды.
3. Повторите процедуру для каждого стеклоподъёмника.

ЗАЩИТНАЯ ФУНКЦИЯ СТЕКЛОПОДЪЕМНИКОВ

При закрывании стекла или шторки крыши существует риск зажать части тела, что может привести к серьезной травме.

Прежде чем закрывать стекло или шторку крыши, убедитесь, что при выполнении этой операции не будут защемлены какие-либо части тела пассажиров. Даже с защитной функцией стеклоподъемников остается риск получения травм или гибели.

Защитная функция стеклоподъемников прекращает движение стекла или шторки крыши, если обнаруживает препятствие или сопротивление. Проверьте стекло и шторку крыши и удалите препятствия (например, лед и т.п.).

При необходимости поднять стекло можно отключить защиту стеклоподъемников следующим образом:

1. Попытайтесь закрыть стекло, и система защиты стеклоподъемников предотвратит закрывание и немного опустит стекло.
2. В течение десяти секунд попытайтесь поднять стекло еще раз, и система защиты стеклоподъемников предотвратит закрывание и немного опустит стекло.
3. Попытайтесь закрыть стекло в третий раз, но в этот раз держите переключатель в положении закрывания. Удерживайте до полного закрывания.

Примечание: *Если эта процедура не помогает удалить препятствие, возможно, потребуется заново настроить работу стеклоподъёмника.*

АЭРОДИНАМИЧЕСКИЙ ГУЛ ПРИ ОТКРЫТЫХ СТЕКЛАХ

Если при открытом заднем стекле появляется аэродинамический гул, опускание соседнего переднего стекла приблизительно на 25 мм (1 дюйм) устранит этот эффект.

НАРУЖНЫЕ ЗЕРКАЛА

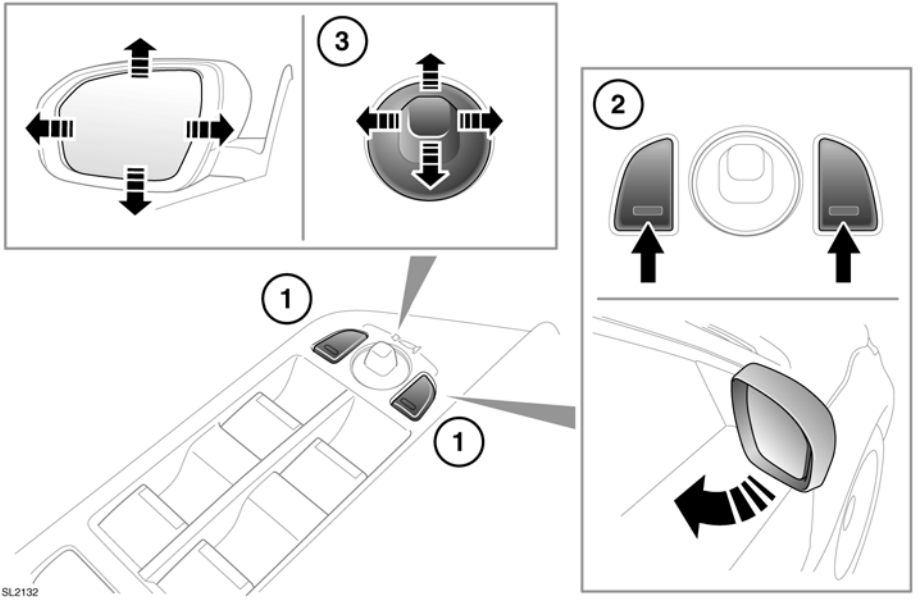

1. Кнопки выбора зеркала. Нажмите для выбора левого или правого зеркала.
2. Нажмите оба выключателя, чтобы сложить/развернуть зеркала (зеркала с сервоприводом).
3. Выключатель регулировки зеркала заднего вида. Переместите переключатель вверх/вниз/влево или вправо для регулировки положения зеркала.

Зеркала можно регулировать и складывать при включенном зажигании и в течение пяти минут после его выключения (при условии, что дверь водителя не открывалась).

Примечание: *Электропривод складывания работает только при движении со скоростью менее 113 км/ч (70 миль/ч).*

Примечание: *Обогрев наружных зеркал заднего вида работает автоматически в зависимости от наружной температуры и работы стеклоочистителя ветрового стекла.*

Примечание: *Конструкция зеркал предусматривает определенный уровень защиты от удара. Если зеркало случайно сбито со своего положения или складывается вручную, корпус зеркала будет отсоединен от механизма складывания. Чтобы заново задействовать механизм, необходимо сложить, а затем разложить зеркало при помощи переключателя.*

Примечание: *Термопрерыватель временно выключает электропривод зеркал, если переключатель нажимается слишком часто.*

АВТОМАТИЧЕСКИЕ СКЛАДЫВАЮЩИЕСЯ ЗЕРКАЛА С ЭЛЕКТРОПРИВОДОМ

Зеркала с электроприводом можно настроить так, чтобы они автоматически складывались при запирании автомобиля и раскладывались при его отпирании.

Эту функцию могут включать/отключать специалисты дилера/авторизованной мастерской компании.

Примечание: *Если зеркала с электроприводом складывались при помощи переключателей, то при отпирании автомобиля они не раскладываются.*

НАКЛОН ЗЕРКАЛ ПРИ ДВИЖЕНИИ ЗАДНИМ ХОДОМ

Если автомобиль оснащен функцией памяти положения сидений, то при включенной задней передаче зеркала заднего вида можно настроить на автоматическую регулировку, обеспечивая оптимальный угол обзора для движения задним ходом. Функция **"Reverse-dip mirror" (Наклон зеркал при движении задним ходом)** должна быть включена. См. **68, МЕНЮ ИНФОРМАЦИИ И НАСТРОЕК АВТОМОБИЛЯ**.

Точное положение наклона можно регулировать, когда зеркала наклонены:

1. При включенном зажигании выберите заднюю передачу.
2. С помощью кнопок регулировки зеркал отрегулируйте необходимый уровень наклона.
3. Выберите нейтральную передачу (**"N"**). Настройка будет сохранена для последующего использования.

При следующем включении задней передачи будет выбрано положение согласно новой регулировке.

При выключении задней передачи зеркала возвращаются в предыдущее положение.

Примечание: *Если скорость автомобиля при движении задним ходом превышает 7 км/ч (4 мили/ч), зеркала вернутся в нормальное предварительно заданное положение для улучшения обзора.*

ОБОГРЕВ ЗЕРКАЛ

Обогрев наружных зеркал заднего вида работает автоматически в зависимости от наружной температуры и работы стеклоочистителя ветрового стекла.

ВНУТРЕННЕЕ ЗЕРКАЛО ЗАДНЕГО ВИДА

Зеркало с автоматическим затемнением

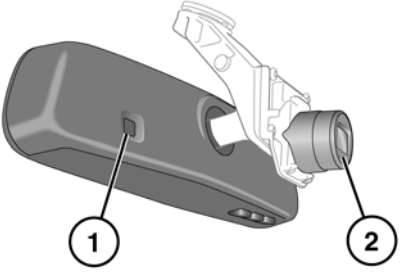

SL1896

1. Датчик внешнего освещения.
2. Датчик управления дальним светом.

Затемнение внутреннего зеркала заднего вида происходит автоматически в зависимости от освещенности, если зажигание включено. При включении задней передачи система автоматического затемнения отключается в целях обеспечения максимальной обзорности при движении задним ходом.

Примечание: *Убедитесь, что датчики (**1**) и (**2**) в передней части зеркала заднего вида ничем не закрыты.*

Примечание: *Если зеркало открепилось от ветрового стекла, его следует закрепить заново у дилера/в авторизованной мастерской Land Rover.*

Примечание: *Если заднее стекло закрыто или попаданию света на зеркало мешает препятствие, система автоматического затемнения может работать неправильно.*

Зеркало с ручной регулировкой затемнения

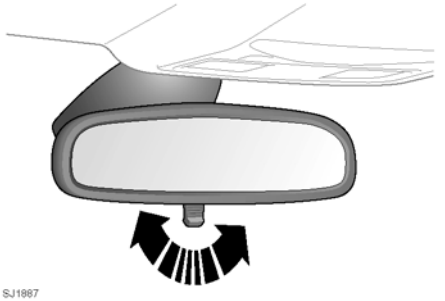

Для уменьшения яркости света, отражаемого зеркалом, передвиньте рычаг вперед. Для возврата к нормальному уровню яркости света передвиньте рычаг назад.

СИСТЕМА КОНТРОЛЯ «МЕРТВЫХ ЗОН»

Система контроля "мертвых зон" (BSM) – это дополнительная функция, которая не отменяет необходимости соблюдения мер безопасности при вождении и использования внутреннего и наружных зеркал заднего вида.

Не забывайте, что система BSM может не дать заблаговременного предупреждения о транспорте, очень быстро догоняющем вас, а также об автомобилях, которые вы обгоняете на большой скорости.

Система BSM не всегда обнаруживает все автомобили, а также может не реагировать на такие объекты, как дорожные барьеры и т.п.

Работе радара может мешать дождь, снег или специальные средства, которыми посыпана дорога. Это может ухудшать способность системы надежно определять наличие автомобиля/другого объекта в "мертвой зоне".

Убедитесь, что сигнализаторы в наружных зеркалах не закрыты наклейками или другими предметами.

Не крепите на заднем бампере наклейки или другие предметы, которые могут ухудшить работу радара.

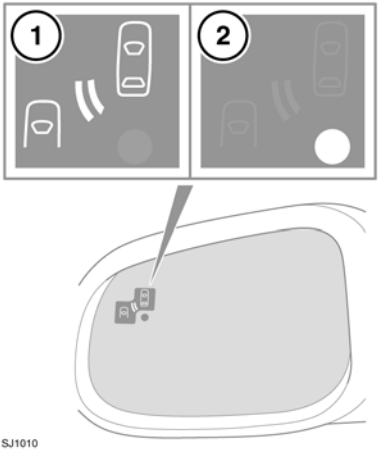

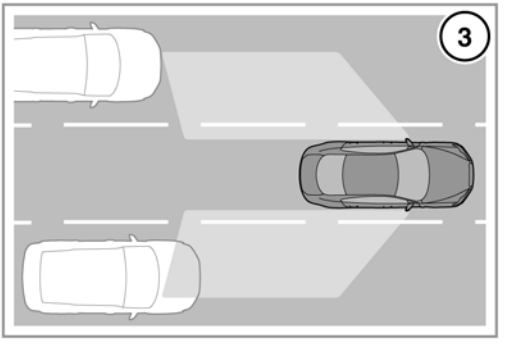

Система контроля "мертвых зон" (BSM) позволяет контролировать зоны в непосредственной близости от автомобиля, которые не видны водителю, а также обнаруживать транспортные средства, обгоняющие автомобиль (**3**). Радары системы, расположенные по обеим сторонам автомобиля, выявляют обгоняющие автомобили и другие объекты в «мертвой зоне», игнорируя прочие объекты, которые неподвижны, движутся навстречу и т.п.

Если система обнаруживает автомобиль/объект, обгоняющий вашу машину, на соответствующем наружном зеркале включается предупреждающий символ янтарного цвета (**1**), который обращает внимание водителя на потенциальную угрозу в "мертвой зоне" автомобиля и опасность перестроения в данный момент.

Радар контролирует область, которая начинается от зеркала заднего вида и заканчивается примерно в 6 метрах (20 футах) за задними колесами, а также до 2,5 метров (8,2 фута) по бокам автомобиля (ширина стандартной полосы движения).

Примечание: *Датчик радара сертифицирован для всех стран, подпадающих под действие директивы RTTE.*

Примечание: *Система действует в зоне полосы движения фиксированной ширины. Если ширина полосы движения меньше стандартной, то могут определяться объекты, движущиеся в непримыкающих полосах.*

Система BSM активируется при включении зажигания (на этом этапе производится самотестирование системы). В этот момент на зеркалах заднего вида кратковременно включатся предупреждающие символы. Система начинает осуществлять активный мониторинг пространства вокруг автомобиля после набора им скорости движения вперед более 16 км/ч (10 миль/ч).

Янтарный предупреждающий индикатор (**2**) остается включенным, пока скорость движения автомобиля на передаче переднего хода не превысит 16 км/ч (10 миль/ч).

Система BSM работает наиболее эффективно при движении по многополосным магистралям. См. **68, МЕНЮ ИНФОРМАЦИИ И НАСТРОЕК АВТОМОБИЛЯ**.

Примечание: *Если обгоняющие автомобили одновременно обнаруживаются по обеим сторонам вашего автомобиля, предупреждающие символы включаются на обоих зеркалах заднего вида.*

Примечание: *Система BSM автоматически выключается при включении заднего хода (**"R"**), при выборе положения "Стоянка" (**"P"**) и при движении со скоростью менее 16 км/ч (10 миль/ч). В этих случаях на зеркалах заднего вида отображается предупреждающая точка.*

БЛОКИРОВКА ДАТЧИКА BSM

Система BSM автоматически выключается в случае блокировки любого из датчиков, при этом на наружном зеркале появляется предупреждающий индикатор, а в информационном центре водителя – сообщение **"BSM sensor blocked" (Заблокирован датчик контроля мертвых зон)**.

Примечание: *Тестирование системы на предмет блокировки датчиков запускается только при движении со скоростью выше 32 км/ч (20 миль/ч) и занимает в целом не менее двух минут при движении со скоростью выше указанной.*

В случае блокировки датчиков проверьте датчики заднего бампера и убедитесь, что на них нет льда, инея или грязи.

Примечание: *Система BSM не работает при буксировке прицепа и использовании разъема прицепа.*

НЕИСПРАВНОСТЬ СИСТЕМЫ BSM

В случае выявления неисправности одного из радиолокационных датчиков на наружном зеркале включается индикатор янтарного цвета, а в информационном центре водителя появляется сообщение **"BSM not available" (Система контроля мертвых зон)**.

Примечание: *Система выключается даже в том случае, если обнаруживается неисправность радиолокационного датчика только с одной стороны автомобиля. Если неисправность временная, система снова включается после выключения и последующего включения двигателя.*

При возникновении неисправности системы обратитесь к дилеру/в авторизованную мастерскую компании.

РАДИОПУЛЬТ HOMELINK®

Нельзя использовать радиопульт для управления гаражными воротами, которые не оснащены функцией аварийной остановки и возвратного движения, как того требуют правила техники безопасности.

При программировании радиопульта для управления гаражными воротами или въездными воротами перед ними не должно быть никаких предметов. Это предотвратит повреждение имущества, если въездные или гаражные ворота начнут перемещаться при выполнении процедуры программирования.

Данное устройство может быть подвержено воздействию помех при его использовании в зоне действия мобильного или стационарного передатчика. Помехи такого рода в равной степени влияют как на работу ручных радиопультов, так и на работу радиопультов в автомобиле.

Эта система также называется универсальным радиопультом HomeLink®. См. **67, ИНФОРМАЦИЯ И ПОДДЕРЖКА**.

Передатчик HomeLink расположен в зеркале заднего вида. Его можно программировать для работы на трёх различных частотах, чтобы дистанционно управлять въездными воротами, гаражными воротами, освещением в доме, охранными системами и прочими радиоуправляемыми устройствами.

Хотя в данном разделе описано, как применять радиопульт для управления гаражными воротами, его использование ничем не отличается от использования вышеупомянутых устройств.

ПЕРЕД НАЧАЛОМ ПРОГРАММИРОВАНИЯ

В процессе программирования может потребоваться неоднократное нажатие кнопок ручного радиопульта. На время задания цикла рекомендуется выключить питание привода ворот, чтобы предотвратить возможную неисправность электромотора.

Перед началом программирования радиопульта для управления гаражными воротами или иным устройством рекомендуется вставить в ручной радиопульт новый элемент питания. Если приёмник радиопульта для управления гаражными воротами (расположен в гараже) имеет антенну, то проверьте, чтобы антенна была направлена строго вниз.

ПРОГРАММИРОВАНИЕ

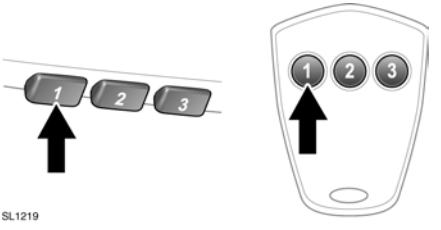

При выключенном двигателе:

1. Убедитесь, что зажигание включено.
2. Держите радиопульт для управления гаражными воротами на расстоянии от 50 – 150 мм (2 – 6 дюймов) от передатчика HomeLink в зеркале заднего вида так, чтобы световой индикатор оставался при этом в поле зрения.

3. Одновременно нажмите и удерживайте выбранную кнопку HomeLink (как показано выше) и кнопку на ручном радиопульте. Удерживайте обе кнопки. Индикатор начнет мигать: сначала медленно, затем быстро. Отпустите кнопки, когда индикатор начнет быстро мигать. Быстрое мигание индикатора свидетельствует об успешном завершении программирования.
4. Если через 60 секунд индикатор не начал быстро мигать, отпустите кнопки передатчика HomeLink и ручного радиопульта и повторите процедуру, начиная с пункта **2**. Расположите ручной радиопульт под другим углом и/или на другом расстоянии.
5. Нажмите и удерживайте кнопку радиопульта HomeLink для управления гаражными воротами и следите за индикатором.
   - Если сигнализатор горит непрерывно, то программирование завершено, и устройство, которым вы намерены дистанционно управлять, будет срабатывать при нажатии кнопки HomeLink на 1 – 2 секунды.
   - Если сигнализатор быстро мигает втечение двух секунд и затем начинает гореть постоянно, то необходимо выполнить программирование, пользуясь инструкцией по программированию для устройств с плавающим кодом, изложенной ниже.

ПРОГРАММИРОВАНИЕ УСТРОЙСТВ С ПЛАВАЮЩИМ КОДОМ

Примечание: *Наличие помощника существенно упростит выполнение описанных ниже действий: После нажатия кнопки в вашем распоряжении будет всего 30 секунд, чтобы выполнить пункт **3**.*

1. Найдите на приемнике радиопульта для управления гаражными воротами (блоке привода ворот) кнопку/выключатель с надписью learn или smart.
   - Надпись на кнопке или выключателе может меняться в зависимости от изготовителя оборудования.
2. Нажмите и отпустите кнопку с надписью learn или smart.
3. Нажмите дважды запрограммированную ранее кнопку HomeLink в автомобиле и отпустите ее.
4. Нажмите и немного придержите кнопку для завершения процесса программирования.

Радиопульт HomeLink теперь должен управлять устройством с плавающим кодом.

ПЕРЕПРОГРАММИРОВАНИЕ ОТДЕЛЬНОЙ КНОПКИ РАДИОПУЛЬТА ДЛЯ УПРАВЛЕНИЯ ГАРАЖНЫМИ ВОРОТАМИ

Для программирования устройства на предварительно запрограммированную кнопку:

1. Нажмите и удерживайте 20 – 30 секунд предварительно запрограммированную кнопку радиопульта управления гаражными воротами HomeLink, пока световой индикатор не начнет часто мигать.

2. Не отпуская кнопку, расположите радиопульт приблизительно на расстоянии от 50 до 150 мм (от 2 до 6 дюймов) от передатчика HomeLink так, чтобы световой индикатор оставался в поле зрения.
3. Выполните пункт **3** процедуры **"Программирование"**.

УДАЛЕНИЕ ПРОГРАММЫ

При первом программировании заглушите двигатель автомобиля.

1. Убедитесь, что зажигание включено (но двигатель не запущен).
2. Нажмите и удерживайте две крайние кнопки радиопульта HomeLink. Удерживайте кнопки нажатыми до начала мигания индикатора (это займет примерно 20 секунд), затем отпустите кнопки.

Все содержимое памяти передатчика HomeLink удалено.

Примечание: *Эту процедуру не следует выполнять при программировании кнопок дополнительного радиопульта для управления гаражными воротами.*

ПРОГРАММИРОВАНИЕ ВЪЕЗДНЫХ ВОРОТ

Программирование въездных ворот некоторых производителей требует повторного нажатия кнопки ручного радиопульта каждые две секунды.

Удерживая нажатой кнопку HomeLink, продолжайте нажимать на кнопку ручного радиопульта, пока индикатор не начнет часто мигать.

ИНФОРМАЦИЯ И ПОДДЕРЖКА

Перед продажей автомобиля или перед его утилизацией рекомендуется стереть программы управления из радиопульта HomeLink из соображений безопасности.

Для получения сведений относительно программно совместимых устройств и дополнительного оборудования следует обратиться к дилеру/в авторизованную мастерскую компании.

Вы можете также связаться со службой технической поддержки поставщика по телефону **0 0800 0466 354 65**. Звонок по этому номеру бесплатный для любого региона Европы. Код страны вводить не требуется (при звонке с территории Германии первый ноль набирать не нужно).

Связаться можно также через Интернет. Адрес сайта: www.eurohomelink.com. Адрес электронной почты: **info@eurohomelink.com**.

Примечание: *В случае приобретения нового автомобиля сохраните оригинальный передатчик для последующего использования или выполнения программирования.*

Примечание: *Изготовитель не несет ответственности за радио- и телевизионные помехи, возникающие вследствие несанкционированных технических изменений данного оборудования. Подобные модификации могут привести к потере права пользования данным оборудованием.*

ПАНЕЛЬ ПРИБОРОВ

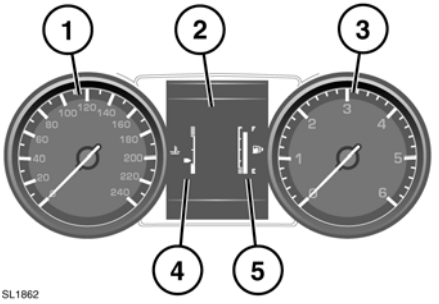

1. Спидометр.
2. Информационный центр водителя (информационная панель).
3. Тахометр
4. Указатель температуры

   Движение с перегретым двигателем может привести к серьезному повреждению двигателя.

   Если стрелка перемещается на красную линию, двигатель перегревается. Остановите автомобиль на ближайшем безопасном участке дороги и дайте двигателю поработать на холостых оборотах, пока температура не понизится. Если после нескольких минут температура не снижается, выключите двигатель и дайте ему остыть. Если проблема не устраняется, немедленно обратитесь к квалифицированным специалистам.

   Примечание: *В случае перегрева двигателя может появиться заметное снижение мощности двигателя, а кондиционер может выключиться. Это нормальные явления, призванные уменьшить нагрузку на двигатель для его охлаждения.*

5. Указатель уровня топлива.

   Не допускайте полной выработки топлива. В результате возникнут пропуски зажигания, которые могут серьезно повредить каталитический нейтрализатор.

   Если включился оранжевый сигнализатор низкого уровня топлива, следует незамедлительно заправить автомобиль. Примерное расстояние, которое можно проехать на остатке топлива, можно проверить по маршрутному компьютеру (функция запаса хода).

   В напоминание о расположении топливоналивной горловины, рядом с символом топливного насоса находится стрелка, показывающая соответствующую сторону автомобиля.

МЕНЮ ИНФОРМАЦИИ И НАСТРОЕК АВТОМОБИЛЯ

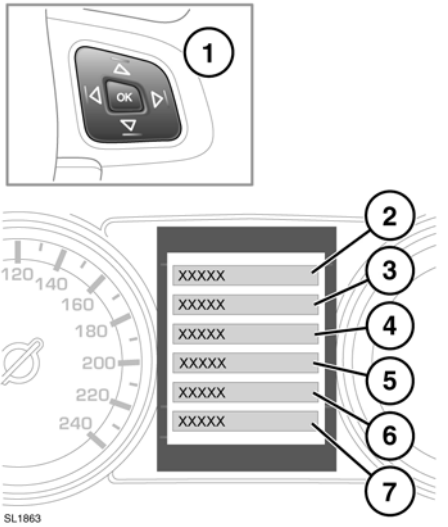

Ряд функций автомобиля и параметров отображения можно настраивать через меню информации и настроек автомобиля.

Для отображения и навигации по информационному меню и меню настроек автомобиля используйте органы управления меню на рулевом колесе.

1. Органы управления меню на рулевом колесе.
   - Для прокрутки списка используйте стрелки "вверх" и "вниз". Выбранный элемент будет подсвечен.
   - Чтобы просмотреть подсписок, нажмите стрелку "вправо".
   - Чтобы вернуться в предыдущее меню, нажмите стрелку "влево".
   - Нажмите кнопку **"OK"** для выбора выделенного пункта.
2. Выберите соответствующий элемент, чтобы закрыть или вернуться в главное меню.
3. Выберите соответствующий элемент, чтобы просмотреть все активные предупреждающие сообщения.
4. Нажмите, чтобы открыть меню **"Vehicle Set-up" (Настройки автомобиля)**. В этом меню можно настроить следующие функции:

   Перед внесением изменений в настройки автомобиля необходимо внимательно ознакомиться с соответствующими разделами руководства. Несоблюдение данного требования может привести к серьезным травмам или смерти.

   - Система контроля "мертвых зон".
   - Предупреждение о скорости.
   - Интеллектуальная система управления дальним светом.
   - Подушка безопасности пассажира.
   - Датчики охранной системы.
   - Данные круиз-контроля в режиме ECO
   - Наклон зеркал при движении задним ходом.
   - Облегчение посадки/выхода.
   - Блокировка в 2 этапа.
   - Звуковое предупреждение запирания
   - Парковочное положение зимних очистителей.
   - Запирание при трогании с места.
   - Задержка выключения фар.
5. Нажмите, чтобы открыть меню **"Trip Computer" (Маршрутный компьютер)**.
6. Нажмите, чтобы открыть меню **"Display Settings" (Настройки дисплея)**. Можно настроить следующие функции:
   - Язык дисплея информационного центра водителя.
   - Единицы измерения температуры.
   - Внешний вид панели приборов.
7. Нажмите, чтобы открыть **"Service Menu" (Служебное меню)** автомобиля. Доступ может быть осуществлен только при выключенном двигателе.

Примечание: *Некоторые возможности по настройке могут присутствовать не во всех странах.*

ПРЕДУПРЕЖДЕНИЯ И ИНФОРМАЦИОННЫЕ СООБЩЕНИЯ

Запрещается игнорировать предупреждения. Следует принять соответствующие меры, а при необходимости обратиться за помощью к квалифицированным специалистам, прежде чем продолжить эксплуатацию автомобиля.

Если активно несколько сообщений, каждое сообщение отображается в течение 2 секунд в порядке приоритета.

Примечание: *Сообщения в информационном центре водителя и их значения подробно описываются в соответствующих тематических разделах.*

ИСПОЛЬЗОВАНИЕ МАРШРУТНОГО КОМПЬЮТЕРА

В памяти компьютера сохраняются данные о поездке или нескольких поездках, пока их не обнулят.

Отображаемые данные даются только для справки поскольку на них влияет плотность транспортного потока, состояние дороги и погодные условия.

Компьютер имеет три независимые ячейки памяти: A, B и Auto (Авто). Ячейки памяти "A" и "B" можно настраивать независимо друг от друга, но данные в ячейке "Auto" (Авто) обнуляются при каждом включении зажигания.

Сведения маршрутного компьютера отображаются на панели приборов.

SL1778

При многократном нажатии кнопки **"TRIP" (ПОЕЗДКА)** с торцевой стороны левого подрулевого переключателя данные поездки выводятся в следующем порядке:

- дата и одометр;
- пройденное расстояние;
- средняя скорость движения;
- средний расход топлива;
- мгновенный расход топлива;
- запас хода;
- резервная область.

Для обнуления данных поездки нужно нажать и удерживать кнопку **"TRIP" (ПОЕЗДКА)**.

ПРОЙДЕННОЕ РАССТОЯНИЕ

Расстояние, пройденное с момента последнего обнуления данных в памяти. Максимальное значение составляет 9999,9 (км или миль). Компьютер автоматически начинает новый отсчет после того, как автомобиль проходит это расстояние.

ЗАПАС ХОДА

Показывает расчетное расстояние в милях или километрах, которое автомобиль может пройти на оставшемся топливе при условии, что расход топлива будет постоянным.

ОТОБРАЖЕНИЕ МЕТРИЧЕСКИХ/БРИТАНСКИХ/ СМЕШАННЫХ ЕДИНИЦ ИЗМЕРЕНИЯ

Отображение метрических, британских или смешанных единиц измерения выбирается с помощью меню на панели приборов.

ИНДИКАТОР ПЕРИОДИЧНОСТИ ОБСЛУЖИВАНИЯ

Сообщение о предстоящем техническом обслуживании появляется, только если до его проведения остается менее 3200 км (2000 миль).

После включения зажигания и начала отсчета интервала до следующего технического обслуживания в информационном центре водителя появляется сообщение **"SERVICE REQ'D XXXX km (XXXX MLS)** / **XX DAYS" (ТРЕБ. ОБСЛУЖ. ЧЕРЕЗ XXXX км (XXXX миль)** / **XX ДНЕЙ)**.

При наступлении срока технического обслуживания в информационном центре водителя появляется сообщение **"SERVICE REQUIRED" (ТРЕБУЕТСЯ ОБСЛУЖИВАНИЕ)**.

Если на протяжении пробега между операциями технического обслуживания сообщение о предстоящем обслуживании не появляется, то нужно соблюдать периодичность обслуживания, указанную в сервисной книжке.

СВЕТОВЫЕ СИГНАЛИЗАТОРЫ

КРАСНЫЕ сигнализаторы используются для основных предупреждений. Причину появления аварийно-предупреждающего сигнала необходимо выяснить безотлагательно.

Прежде чем продолжить эксплуатацию, обратитесь за помощью к квалифицированным специалистам.

ЯНТАРНЫЕ и **ЖЕЛТЫЕ** сигнализаторы используются для второстепенных предупреждений. Одни из них оповещают о том, что та или иная система работает, другие указывают на необходимость вмешательства водителя, после чего при первой возможности следует обратиться за помощью к квалифицированным специалистам.

ЗЕЛЕНЫЕ и **СИНИЕ** сигнализаторы на панели приборов отображают состояние системы – зеленый цвет используется для отображения работающих указателей поворота, а синий – дальнего света фар.

ПРОВЕРКА СИГНАЛИЗАТОРОВ

Проверка ламп сигнализаторов проводится при включении зажигания и длится 3 секунды (за исключением сигнализатора подушки безопасности, который остается включенным в течение 6 секунд). Если какой-либо сигнализатор остается включенным по истечении указанного периода, то причину этого следует выяснить до начала поездки.

Включение некоторых сигнализаторов сопровождается соответствующими сообщениями в информационном центре водителя.

Примечание: *Лампы проверяются не во всех сигнализаторах (например, не проверяется сигнализатор дальнего света и указателей поворота).*

КРИТИЧЕСКОЕ ПРЕДУПРЕЖДЕНИЕ (КРАСНЫЙ)

Включается, когда в информационном центре водителя отображается критическое предупреждение.

НИЗКОЕ ДАВЛЕНИЕ МАСЛА (КРАСНЫЙ)

Этот сигнализатор включается на короткое время при включении зажигания и гаснет после запуска двигателя. Если этот сигнализатор не гаснет, мигает или постоянно горит во время движения, остановите автомобиль на ближайшем безопасном участке дороги и немедленно выключите двигатель. Проверьте уровень масла.

Перед запуском двигателя обратитесь за квалифицированной помощью.

ТОРМОЗНАЯ СИСТЕМА (КРАСНЫЙ)

Включается на короткое время при включении зажигания. Если сигнализатор горит во время движения, причиной может быть низкий уровень тормозной жидкости или неисправность системы электронного распределения тормозного усилия (EBD). Автомобиль нужно как можно быстрее остановить, соблюдая меры предосторожности.

При появлении сообщения **"CHECK BRAKE FLUID" (НИЗКИЙ УРОВЕНЬ ТОРМОЗНОЙ ЖИДКОСТИ)** проверьте и, при необходимости, долейте тормозную жидкость.

Если сигнализатор продолжает гореть, перед возобновлением поездки обратитесь за квалифицированной помощью.

СТОЯНОЧНЫЙ ТОРМОЗ (КРАСНЫЙ)

Включается при включении стояночного тормоза. Если включился сигнализатор и появилось сообщение**"Caution! Park Brake Applied" (Внимание! Включен стояночный тормоз)**, значит во время движения включился стояночный тормоз. Выключите стояночный тормоз или остановите автомобиль.

Если сигнализатор мигает, значит возникла неисправность и стояночный тормоз не включается. Обратитесь за помощью к квалифицированным специалистам.

ЗАРЯДКА АККУМУЛЯТОРНОЙ БАТАРЕИ (КРАСНЫЙ)

Этот сигнализатор включается на короткое время при включении зажигания и гаснет после запуска двигателя. Если сигнализатор не гаснет или загорается во время движения, это указывает на наличие неисправности в системе зарядки аккумулятора.

Немедленно обратитесь к квалифицированным специалистам.

РЕМЕНЬ БЕЗОПАСНОСТИ (КРАСНЫЙ)

Загорается при включении зажигания, если ремень безопасности на занятом переднем сиденье не пристегнут. Сигнализатор гаснет по истечении 60-ти секунд или после пристегивания соответствующего ремня безопасности. В автомобилях для некоторых стран при работающем сигнализаторе также включается предупредительный звуковой сигнал.

Примечание: *В некоторых странах сигнализатор остается включенным до правильного пристегивания ремней безопасности занятых передних сидений.*

НЕИСПРАВНОСТЬ ДВИГАТЕЛЯ (ЯНТАРНЫЙ)

Включается на короткое время при включении зажигания. Если сигнализатор мигает или включается в любое другое время, это указывает на неисправность двигателя.

Избегайте движения с высокой скоростью и незамедлительно обратитесь за квалифицированной помощью.

ОБЩЕЕ ПРЕДУПРЕЖДЕНИЕ/ ИНФОРМАЦИОННОЕ СООБЩЕНИЕ (ЯНТАРНЫЙ)

Включается при наличии некритического предупреждения или информационного сообщения в информационном центре водителя.

ТОРМОЗНАЯ СИСТЕМА (ЯНТАРНЫЙ)

Включается на короткое время при включении зажигания. Если сигнализатор включается после запуска двигателя или во время движения, причиной может быть износ тормозных колодок или неисправность системы помощи при экстренном торможении (EBA). Автомобиль может продолжать движение, но следует избегать резкого нажатия на педаль тормоза.

Немедленно обратитесь к квалифицированным специалистам.

СИСТЕМА ДИНАМИЧЕСКОГО КОНТРОЛЯ КУРСОВОЙ УСТОЙЧИВОСТИ (DSC) (ЯНТАРНЫЙ)

Этот сигнализатор включается на короткое время при включении зажигания и гаснет после запуска двигателя. Если сигнализатор мигает во время движения, это указывает на работу системы DSC. Если сигнализатор во время движения горит непрерывно, это указывает на неисправность в системе DSC. Автомобиль может двигаться, но система DSC не будет включаться при пробуксовке колес или заносе.

При первой возможности обратитесь за помощью к квалифицированным специалистам.

СИСТЕМА ДИНАМИЧЕСКОГО КОНТРОЛЯ КУРСОВОЙ УСТОЙЧИВОСТИ (DSC) ОТКЛЮЧЕНА (ЯНТАРНЫЙ)

Включается при выключении системы DSC.

Кроме того, отключение DSC сокращает уровень вмешательства электронной противобуксовочной системы и может привести к увеличению пробуксовки колес.

АНТИБЛОКИРОВОЧНАЯ СИСТЕМА ТОРМОЗОВ (ABS) (ЯНТАРНЫЙ)

Включается на короткое время при включении зажигания. Если сигнализатор не гаснет или загорается во время движения, это указывает на наличие неисправности в системе ABS. Управляйте автомобилем с осторожностью, избегая резкого торможения.

Немедленно обратитесь к квалифицированным специалистам.

ПОДУШКА БЕЗОПАСНОСТИ (ЯНТАРНЫЙ)

Этот сигнализатор включается на короткое время при включении зажигания и гаснет после запуска двигателя. Если сигнализатор включается во время движения, это указывает на неисправность в системе подушек безопасности.

При первой возможности обратитесь за помощью к квалифицированным специалистам.

АДАПТИВНАЯ СИСТЕМА ПЕРЕДНЕГО ОСВЕЩЕНИЯ (ЯНТАРНЫЙ)

Включается при возникновении неисправности. Фары при этом сохраняет работоспособность, но данная функция работает некорректно.

При первой возможности обратитесь за помощью к квалифицированным специалистам.

ЗАДНЯЯ ПРОТИВОТУМАННАЯ ФАРА (ЯНТАРНЫЙ)

Включается при включении задних противотуманных фар.

СВЕЧИ ПРЕДПУСКОВОГО ПОДОГРЕВА (ЯНТАРНОГО ЦВЕТА) (ЯНТАРНЫЙ)

Загорается при включении зажигания, указывая на работу свечей предпускового подогрева. Перед запуском двигателя дождитесь выключения этого сигнализатора.

ВНЕШНЯЯ ТЕМПЕРАТУРА (ЯНТАРНЫЙ)

Включается, когда температура наружного воздуха достаточно низкая и на дороге может образоваться гололед.

СИСТЕМА КОНТРОЛЯ ДАВЛЕНИЯ ВОЗДУХА В ШИНАХ (ЖЕЛТЫЙ)

Включается на короткое время при включении зажигания. Если сигнализатор не гаснет или загорается во время движения, значит, давление в одной или нескольких шинах существенно ниже нормы. Как можно скорее остановите автомобиль, проверьте давление в шинах и доведите его до рекомендованного значения.

СИСТЕМА КОНТРОЛЯ УСТОЙЧИВОСТИ НА СПУСКЕ (ЗЕЛЕНЫЙ)

Горит, если включена система HDC и выполняются условия работы HDC. Если сигнализатор мигает, это свидетельствует о включении HDC при несоблюдении условий работы системы (например, слишком высокая скорость движения), или о прекращении работы HDC.

КРУИЗ-КОНТРОЛЬ (ЗЕЛЕНЫЙ)

Загорается при включении круиз-контроля.

ГАБАРИТНЫЕ ФОНАРИ (ЗЕЛЕНЫЙ)

Загорается, когда габаритные фонари включены.

ПЕРЕДНИЕ ПРОТИВОТУМАННЫЕ ФАРЫ (ЗЕЛЕНЫЙ)

Загорается при включении передних противотуманных фар.

УКАЗАТЕЛИ ПОВОРОТА (ЗЕЛЕНЫЙ)

Соответствующий сигнализатор мигает при включении указателей поворота.

УКАЗАТЕЛИ ПОВОРОТА НА ПРИЦЕПЕ (ЗЕЛЕНЫЙ)

Этот сигнализатор включается на короткое время при включении зажигания и гаснет после запуска двигателя.

Если автомобиль буксирует прицеп, сигнализатор будет мигать одновременно с указателем поворота. Если сигнализатор не мигает, это может свидетельствовать о неисправности указателя поворота на прицепе.

УПРАВЛЕНИЕ ДАЛЬНИМ СВЕТОМ (ЗЕЛЕНЫЙ)

Включается при активации системы управления дальним светом.

ДАЛЬНИЙ СВЕТ (ГОЛУБОЙ)

Включается при включении дальнего света фар или мигании фарами.

РЕЖИМ ECO СИСТЕМЫ "СТОП/СТАРТ" (ЗЕЛЕНЫЙ)

Загорается при включении системы «Стоп/Старт». После полной остановки автомобиля, включения нейтральной передачи и отпускания педали сцепления в целях снижения расхода топлива двигатель автоматически выключается.

ОРГАНЫ УПРАВЛЕНИЯ

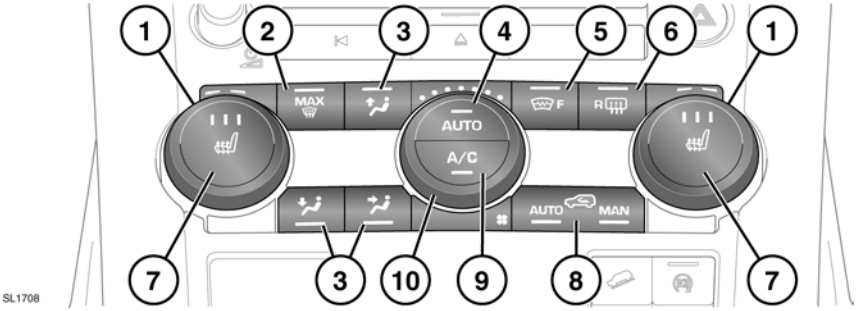

1. Регулировка температуры. Для отдельных настроек водителя/пассажира.
2. Программа максимально мощного оттаивания.
3. Распределение воздуха. На выбранных переключателях загорится светодиод.

   Примечание: *Чтобы установить нужный режим распределения, можно одновременно выбрать несколько настроек.*
4. Автоматический режим "AUTO". Для полностью автоматического режима.
5. Обогрев ветрового стекла.
6. Обогрев заднего стекла.
7. Обогреватели передних сидений.
8. Рециркуляция воздуха. Нажимайте для перехода между опциями.
9. Кондиционер.
10. Регулятор скорости вращения вентилятора. В ручном режиме текущая скорость отображается подсветкой светодиодным индикатором.

Примечание: *При выборе функции индикаторы в переключателях загораются.*

Примечание: *При низкой температуре рекомендуется закрывать центральные дефлекторы и направлять поток из дефлекторов по краям к боковым стеклам. Это предотвращает замерзание стекол.*

Таймер системы микроклимата регулирует работу дополнительного обогревателя и может быть задан на сенсорном экране. См. **79, ТАЙМЕР СИСТЕМЫ МИКРОКЛИМАТА**.

AUTO (АВТО)

Режим AUTO следует использовать в качестве нормального рабочего режима. При этом настройки кондиционирования, обогрева и вентиляции автоматически обеспечивают оптимальный микроклимат при выбранной температуре.

Для возобновления полностью автоматического режима в любой момент нажмите кнопку **"AUTO" (АВТО)**.

РЕГУЛЯТОРЫ ТЕМПЕРАТУРЫ

Поверните для установки температуры.

Примечание: *Максимально возможная разница температур между настройками водителя и пассажиров составляет 4°C (7°F).*

МАКСИМАЛЬНОЕ ОТТАИВАНИЕ

Нажмите для удаления инея и влаги при сильном запотевании ветрового стекла. Система установит скорость вентилятора для наиболее эффективной очистки. Кроме того, включится обогреватель заднего стекла и дополнительный обогреватель ветрового стекла.

Для выключения режима обдува нажмите еще раз. Обогреватели стекла останутся включенными.

ОБОГРЕВ СТЕКОЛ

Нажмите для включения обогрева нужного стекла. Обогреватель стекла, отработав заданное время, автоматически выключается.

Не наклеивайте ярлыки на заднее стекло. Не используйте для очистки внутренней поверхности стекла скребки и абразивные материалы.

ПОДОГРЕВ СИДЕНИЙ

Нажмите соответствующую кнопку для включения нужного подогревателя сиденья на максимуме. Загорятся три индикатора.

Нажмите на кнопку еще раз, чтобы выбрать среднюю интенсивность обогрева сиденья. Загорятся два индикатора.

Нажмите третий раз, чтобы включить минимальный подогрев. Загорится один индикатор.

Нажмите на переключатель четвертый раз, чтобы выключить обогрев.

Примечание: *Подогреватели сидений потребляют значительную мощность аккумулятора. Они работают только при включенном двигателе.*

РЕЦИРКУЛЯЦИЯ

- Для включения временной рециркуляции кратковременно нажмите кнопку. При включении рециркуляции в кнопке включается светоиндикатор.
- Для включения постоянной рециркуляции нажмите и удерживайте кнопку. Индикатор в кнопке сначала мигнет, затем станет гореть постоянно.
- Для отмены рециркуляции кратковременно нажмите кнопку.

Примечание: *Продолжительная работа при низкой температуре может привести к запотеванию стекол.*

С датчиками загрязнения и влажности воздуха;

- Для включения временной рециркуляции кратковременно нажмите кнопку «AUTO» (АВТО). Загорится светодиодный индикатор «AUTO» (АВТО). Система автоматически выбирает режим забора наружного воздуха или рециркуляции в зависимости от загрязнения наружного воздуха и влажности в салоне.
- Для включения постоянной рециркуляции нажмите и удерживайте кнопку «AUTO» (АВТО). Индикатор «AUTO» (АВТО) сначала мигнет, затем станет гореть постоянно.
- Нажмите и отпустите кнопку «MAN» (РУЧН.). Загорится светодиодный индикатор «MAN» (РУЧН.). Режим рециркуляции включен постоянно.
- Для отмены рециркуляции кратковременно нажмите кнопку.

ОТВОД ВЛАГИ

Система кондиционирования удаляет из воздуха влагу и обеспечивает отвод избытка влаги из автомобиля наружу, под его днище. Появление под автомобилем лужиц не является признаком неисправности.

ДОПОЛНИТЕЛЬНЫЙ ПОДОГРЕВАТЕЛЬ

Автомобиль можно оборудовать вспомогательным обогревателем, работающим на топливе из бака автомобиля. Обогреватель действует только при низких температурах окружающего воздуха, его работой управляет система управления микроклиматом с таймером или пульт дистанционного управления обогревателем.

При работе обогревателя можно увидеть отработавшие газы, выходящие из-под передней части автомобиля. Это нормально и не является признаком неисправности.

Вспомогательный обогреватель используется также для подогрева двигателя и облегчения пуска при сильном морозе.

Примечание: *Во время прогрева двигателя тепло не будет поступать в салон автомобиля.*

Не используйте вспомогательный обогреватель во время заправки автомобиля. Это может привести к возгоранию паров топлива, пожару или взрыву.

Не используйте вспомогательный обогреватель, когда автомобиль находится в замкнутом пространстве. Это может привести к скоплению высокотоксичных паров топлива, вдыхание которых способно вызвать потерю сознания или смерть.

ТАЙМЕР СИСТЕМЫ МИКРОКЛИМАТА

Таймер системы микроклимата обеспечивает прогрев салона автомобиля к моменту посадки в него водителя и пассажиров. В зависимости от наружной температуры система подает в салон свежий воздух для охлаждения или включает вспомогательный обогреватель для прогрева салона.

Таймер системы микроклимата настраивается на сенсорном экране или с пульта дистанционного управления.

НАСТРОЙКА ТАЙМЕРА СИСТЕМЫ МИКРОКЛИМАТА

С помощью сенсорного экрана;

Сенсорный экран можно использовать для программирования времени включения программ или для ручного управления системой.

Можно запрограммировать работу системы на семь дней вперед, с однократным или двукратным включением в течение любых 24 часов. Если автомобиль эксплуатируется ежедневно, система будет действовать каждый день, до отмены программы. Если автомобиль не использовался в течение 24 часов, данный цикл отменяется.

Во время работы системы мигает светодиод в кнопке **"AUTO" (АВТО)** системы управления микроклиматом.

Примечание: *Система выключается при запуске двигателя.*

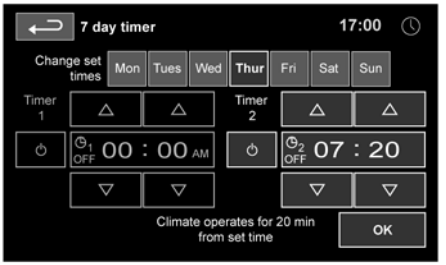

SL2122

Чтобы выполнить настройку таймера системы микроклимата выполните следующие действия:

1. Нажмите аппаратную кнопку **"HOME MENU" (ГЛАВНОЕ МЕНЮ)**.
2. Нажмите программную кнопку **"Timed Climate" (Таймер системы микроклимата)**. Данную программную кнопку можно назначить для пользовательской ссылки или вызывать ее через программную кнопку **"Extra Features" (Дополнительные функции)**. Выберите день, на который хотите настроить таймер или выберите **"All Week" (Всю неделю)** для установки одинакового времени запуска системы микроклимата каждый день.
3. Нажмите символ "Timer 1" (Таймер 1) или "Timer 2" (Таймер 2). Таймеры можно включать и выключать с помощью программной клавиши питания.
4. Нажмите стрелки вверх или вниз, чтобы установить время включения. Часы и минуты настраиваются отдельно.
5. Нажмите **"OK"**.

На экране отобразится время активации. При необходимости задайте другое время, выполнив эту же процедуру.

Примечание: *Формат отображения времени (12/24 часов) определяется настройками, выбранными в меню* ***"System settings" (Настройки системы). 68, МЕНЮ ИНФОРМАЦИИ И НАСТРОЕК АВТОМОБИЛЯ***

Если заводится двигатель, текущий цикл обогрева будет отменен.
Запрограммированный цикл обогрева можно отменить, коснувшись соответствующей программной кнопки питания в меню настройки таймера или программной кнопки **"Power" (Питание)** в главном меню **"Timed Climate" (Таймер системы микроклимата)**.

С помощью пульта дистанционного управления;

Радиус действия специального пульта дистанционного управления составляет примерно 100 м (328 футов). Нажмите и удерживайте кнопку **"ON" (ВКЛ.)** в течение двух секунд.

Примечание: *Нажимая кнопку* ***"ON" (ВКЛ.)*** *или* ***"OFF" (ВЫКЛ.)****, старайтесь не касаться антенны.*

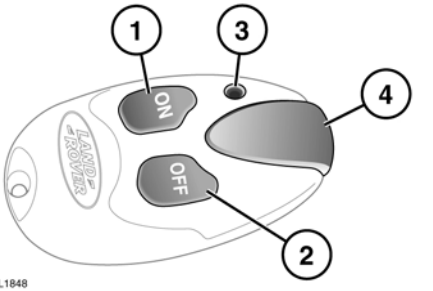

SL1848

1. Кнопка включения.
2. Кнопка выключения.
3. Светодиодный индикатор (индикатор работы).
4. Антенна.

Нажмите и удерживайте кнопку **"ON" (ВКЛ.)** в течение примерно двух секунд. На две секунды загорится зеленый светодиод, подтверждающий включение программы. Индикатор мигает каждые две секунды, указывая на включение программы.

Программа таймера системы микроклимата действует в течение 20 минут, затем автоматически выключается для предотвращения разряда аккумуляторной батареи. Она также выключается автоматически при запуске двигателя.

Система может не работать или выключаться автоматически в следующих случаях:

- Низкий уровень топлива.
- Недостаточный заряд аккумуляторной батареи.
- Температура охлаждающей жидкости близка или превышает рабочую температуру.
- Двигатель не заводился с момента последнего цикла программы.

Светодиодный индикатор пульта дистанционного управления выдает другие состояния и условия системы микроклимата с таймером:

- Загорается красным на две секунды при нажатии кнопки **"OFF" (ВЫКЛ.)**, указывая на выключение программы.
- Мигает зеленым или красным в течение двух секунд при нажатии кнопок **"ON" (ВКЛ.)** или **"OFF" (ВЫКЛ.)**, указывая, что действие не было выполнено.
- Горит оранжевым в течение двух секунд, затем меняет цвет на зеленый или красный – низкий заряд аккумуляторной батареи.
- Мигает оранжевым в течение пяти секунд – действие не было выполнено, следует заменить элемент питания пульта дистанционного управления.

ЗАМЕНА ЭЛЕМЕНТОВ ПИТАНИЯ

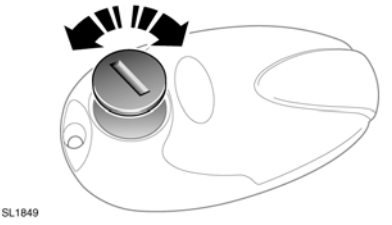

Перевернув пульт ДУ задней стороной вверх, с помощью монеты или аналогичного предмета поверните крышку батарейного отсека. Снимите крышку.Под ней находится батарейный отсек. Извлеките отработанный элемент питания и, соблюдая правильную полярность, установите сменный элемент питания CR1/3N напряжением 3,3 В. Установите на место крышку и поверните ее, чтобы закрыть до фиксации.

ДОПОЛНИТЕЛЬНЫЕ ПУЛЬТЫ ДИСТАНЦИОННОГО УПРАВЛЕНИЯ

Для автомобиля можно запрограммировать не более трех пультов дистанционного управления. По вопросам приобретения дополнительных пультов ДУ и их программирования обратитесь к местному дилеру Land Rover.

ПОДСТАКАННИКИ И ОТСЕКИ ДЛЯ ХРАНЕНИЯ

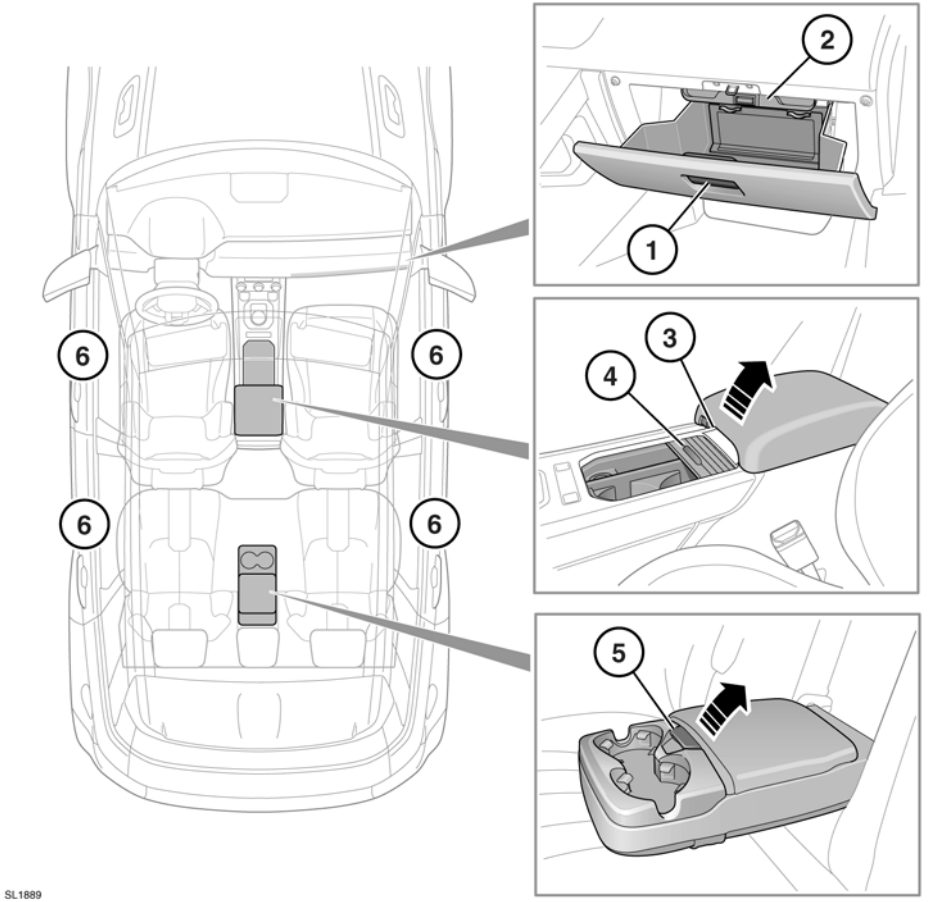

1. Перчаточный ящик.
2. В перчаточном ящике предусмотрен опускающийся отсек для хранения руководства по эксплуатации.
3. Вещевой ящик.
4. Отсек подстаканников со сдвижной крышкой.

Не пейте и не используйте подстаканники во время управления автомобилем.

5. Отсек для хранения и подстаканники в заднем подлокотнике.
6. Отсеки для хранения

Убедитесь в том, что предметы в автомобиле размещены в надежных местах и не могут перемещаться. В случае аварии, резкого торможения или маневра незакрепленные предметы могут стать причиной травмы.

ГНЕЗДА ПИТАНИЯ ДОПОЛНИТЕЛЬНОГО ОБОРУДОВАНИЯ

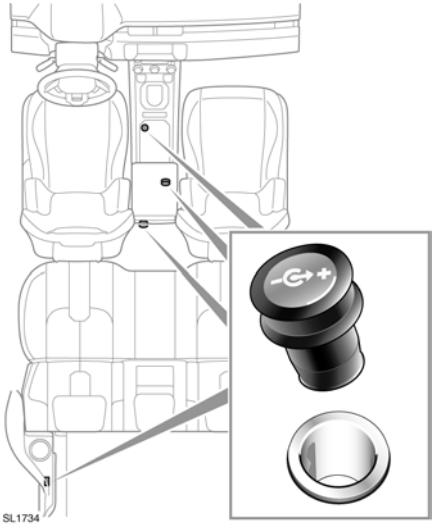

Используйте только одобренное Land Rover дополнительное оборудование. Использование неодобренного оборудования может привести к повреждению электросистемы автомобиля и/или разряду аккумуляторной батареи. Если вы не можете самостоятельно решить этот вопрос, обратитесь к дилеру/в авторизованную мастерскую Land Rover.

Использование дополнительного оборудования в течение длительного периода должно осуществляться при работающем двигателе. В противном случае может произойти разрядка аккумуляторной батареи.

Примечание: *Гнезда питания могут использоваться для подключения одобренного дополнительного оборудования с максимальной потребляемой мощностью 120 Вт.*

ПЕРЕВОЗКА ГРУЗА

Ни в коем случае не перевозите пассажиров в багажном отделении. Все пассажиры и водитель должны сидеть в правильном положении и быть пристегнуты ремнями безопасности во время движения автомобиля.

Всегда надежно закрепляйте перевозимые в автомобиле предметы.

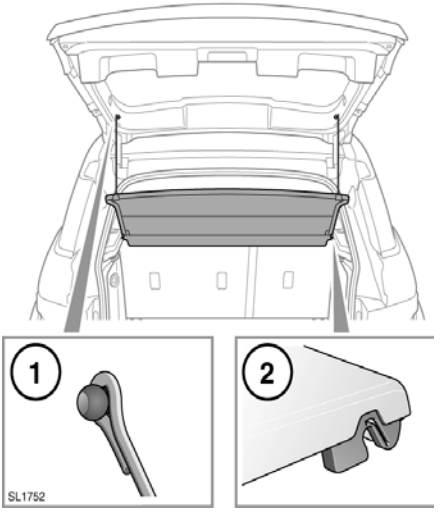

Снятие полки багажного отделения:

1. Отсоедините две ленты от шпилек двери багажного отделения.
2. Потяните полку назад, чтобы отсоединить кронштейны крепления по краям полки от шпилек на панели облицовки багажного отделения.

Не размещайте предметы на полке багажника. В случае удара или неожиданного маневра незакрепленные предметы могут стать причиной тяжелой травмы или гибели.

Установка полки багажника выполняется в обратной последовательности.

Хранение полки:

Не оставляйте в автомобиле полку багажного отделения незакрепленной.

1. Снятие полки багажного отделения.
2. Наклоните задние сиденья вперед.
3. Установите полку вертикально приблизительно в том месте, где обычно находятся спинки задних сидений, установленные в вертикальном положении. Верхняя часть полки должна быть направлена вперед, а кронштейны крепления находиться вверху.
4. Установите кронштейны крепления на шпильки панели облицовки.
5. Установите задние сиденья в вертикальное положение и зафиксируйте их.

ВЕРХНИЕ БАГАЖНЫЕ ДУГИ И ГРУЗОВЫЕ КОНТЕЙНЕРЫ

Если верхние багажные дуги нагружены, возможно снижение устойчивости автомобиля, особенно на поворотах и при боковом ветре.

Поездки с загруженными верхними багажными дугами в условиях бездорожья не рекомендуются.

Устанавливайте только те верхние багажные дуги, которые предназначены для вашего автомобиля. Для получения дополнительной информации обратитесь к дилеру/в авторизованную мастерскую Land Rover.

Максимальная нагрузка на верхние багажные дуги, разрешенные для использования компанией Land Rover, во время движения составляет 75 кг (165 фунтов). При движении по бездорожью максимальная нагрузка ограничена до 50 кг (110 фунтов). Вес разрешенных для использования верхних багажных дуг не считается частью нагрузки.

Однако, если применяются верхние багажные дуги альтернативной конструкции, требуется включить массу такой конструкции в величину нагрузки.

Нагрузка на багажные дуги должна распределяться равномерно. После 50 км (30 миль) пути проверьте надежность крепления багажных дуг и груза.

ТОЧКИ КРЕПЛЕНИЯ БАГАЖА

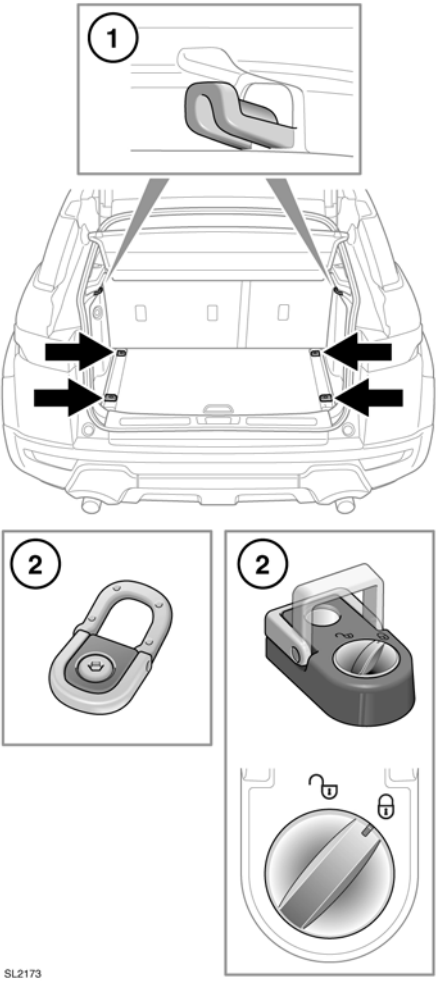

Все предметы, перевозимые в багажном отделении, необходимо надежно закрепить.

1. Багажные крючки.
   - Багажные крючки следует использовать только для закрепления легких предметов, например, сумок.
2. Проушины для закрепления грузов.
   - В задней части пола багажного отделения находятся четыре проушины, помогающие надежно закрепить крупный багаж.

     Если на автомобиле предусмотрены регулируемые проушины крепления, сначала поверните кнопку блокировки против часовой стрелки для их отпирания. Нажмите кнопку и сдвиньте в необходимое положение по направляющим. Отпустите кнопку, чтобы зафиксировать положение. Слегка сдвиньте проушину крепления до щелчка. Это означает, что она закреплена. Для блокировки поверните кнопку по часовой стрелке.

Примечание: *Различные средства для крепления багажа можно приобрести у дилера/в авторизованной мастерской Land Rover.*

БУКСИРУЕМАЯ МАССА

Максимально допустимая масса буксируемого прицепа	Твердое покрытие	Бездорожье
Прицепы без тормозов	750 кг (1650 фунтов)	750 кг (1650 фунтов)
Прицепы с инерционными/электрическими тормозами (полный привод)	1800 кг (3968 фунтов)	750 кг (1650 фунтов)
Прицепы с инерционными/электрическими тормозами (привод на одну ось)	1500 кг (3330 фунтов)	750 кг (1650 фунтов)
Нагрузка на сцепное устройство	150 кг (330 фунтов)	150 кг (330 фунтов)

Дополнительные сведения о полной разрешённой массе автомобиля (GVW), полной массе автопоезда (GTW), нагрузке на ось и максимальной грузоподъемности см. **254, ВЕСОВЫЕ ПАРАМЕТРЫ**.

Только для стран Европы:

При буксировке максимально допустимая полная разрешённая масса автомобиля может быть превышена максимум на 100 кг (220 фунтов) при условии, что скорость движения не выше 97 км/ч (60 миль/ч).

Примечание: *При расчете нагрузки на задний мост не забывайте учитывать нагрузку на сцепное устройство, груз в багажном отделении автомобиля, вес багажника на крыше и вес задних пассажиров.*

БУКСИРОВКА ПРИЦЕПА

Не превышайте максимально допустимую загрузку автомобиля или прицепа. Это может привести к ускоренному износу и повреждению автомобиля. Кроме того, это может негативно повлиять на устойчивость автомобиля и эффективность торможения, что в свою очередь может привести к потере управления и увеличению тормозного пути, а в результате – к опрокидыванию или столкновению автомобиля.

Чтобы сохранить управляемость и устойчивость, используйте только разрешенные Land Rover буксировочные средства.

Не используйте для буксировки прицепа буксирные проушины и точки крепления на кузове. Они не предназначены для этой цели, при использовании они могут не выдержать нагрузки и стать причиной травмы или гибели.

ОБЯЗАТЕЛЬНЫЕ ПРОВЕРКИ ПЕРЕД БУКСИРОВКОЙ

Не накидывайте петлю страховочного троса на шар сцепного устройства – она может соскользнуть.

Не превышайте полную разрешенную массу автомобиля, максимальную нагрузку на задний мост, максимальную массу прицепа или нагрузку на сцепное устройство. Превышение любого из этих ограничений может привести к потере устойчивости и управляемости.

- При расчете буксируемого веса учитывайте не только вес груза, но и вес самого прицепа.
- Если груз можно распределить между автомобилем и прицепом, увеличение загрузки автомобиля обычно приводит к улучшению устойчивости. Не превышайте ограничений для веса автомобиля.
- Убедитесь, что давление в шинах прицепа соответствует рекомендациям производителя прицепа.
- Для сохранения устойчивости автомобиля необходимо загружать прицеп так, чтобы он находился параллельно поверхности. Это особенно важно при буксировке двухосных прицепов.
- При загрузке автомобиля до максимально допустимого веса нагрузка на сцепное устройство ограничивается 150 кг (330 фунтов). См. **254, ВЕСОВЫЕ ПАРАМЕТРЫ**.
- Используйте подходящий страховочный трос или дополнительную сцепку. Для получения информации см. инструкции изготовителя прицепа.
- Убедитесь в надежности крепления шаровой опоры сцепного устройства.
- Проверьте работу фонарей прицепа.

Только для Австралии:

- **Нагрузка на сцепное устройство** - должна составлять не менее 7% общей массы фургона/прицепа, но не более 150 кг (330 фунтов).

ПОДКЛЮЧЕНИЕ ЭЛЕКТРООБОРУДОВАНИЯ ПРИЦЕПА

Подключайте к разъему прицепа только разрешенное и исправное электрооборудование.

Соединительное устройство автомобиля допускает выходную силу тока 5 А, превышение которой не допускается. Комплект электрооборудования, позволяющий повысить мощность на выходе до 15 А, можно приобрести у дилера Land Rover.

Если подсоединена электросистема прицепа и работают указатели поворота автомобиля, сигнализатор прицепа мигает одновременно с указателями поворота.

РАССТОЯНИЕ ДО ДВЕРИ БАГАЖНОГО ОТДЕЛЕНИЯ

При буксировке перед открытием или закрытием двери багажного отделения убедитесь, что для этого есть достаточно места.

СИСТЕМА ПОМОЩИ ПРИ ПАРКОВКЕ ЗАДНИМ ХОДОМ

Датчики задней системы помощи при парковке автоматически отключаются при подсоединении прицепа с одобренным электрическим разъемом.

Примечание: *Прицепы со светодиодными фонарями не обеспечивают отключение задних парковочных датчиков. При выборе задней передачи подсоединенный прицеп будет определяться как препятствие.*

СИСТЕМА СТАБИЛИЗАЦИИ ПРИЦЕПА (TSA)

При подсоединенном прицепе система TSA автоматически определяет начало раскачивания прицепа. Она начнет постепенно снижать скорость автомобиля, уменьшая мощность двигателя и включая тормоза для восстановления управления.

СИСТЕМА ПОМОЩИ ПРИ ПРИСОЕДИНЕНИИ ПРИЦЕПА

Система помощи при присоединении прицепа выбирается на сенсорном экране и предназначена для упрощения подсоединения автомобиля к сцепному устройству прицепа. См. **125, СИСТЕМА КАМЕР КРУГОВОГО ОБЗОРА**.

СЪЕМНАЯ ШАРОВАЯ ОПОРА ТЯГОВО-СЦЕПНОГО УСТРОЙСТВА

Инструкции по установке и снятию прилагаются к данному дополнительному элементу. Убедитесь, что они хранятся в безопасном месте.

ПАРАМЕТРЫ ШАРОВОЙ ОПОРЫ ТЯГОВО-СЦЕПНОГО УСТРОЙСТВА

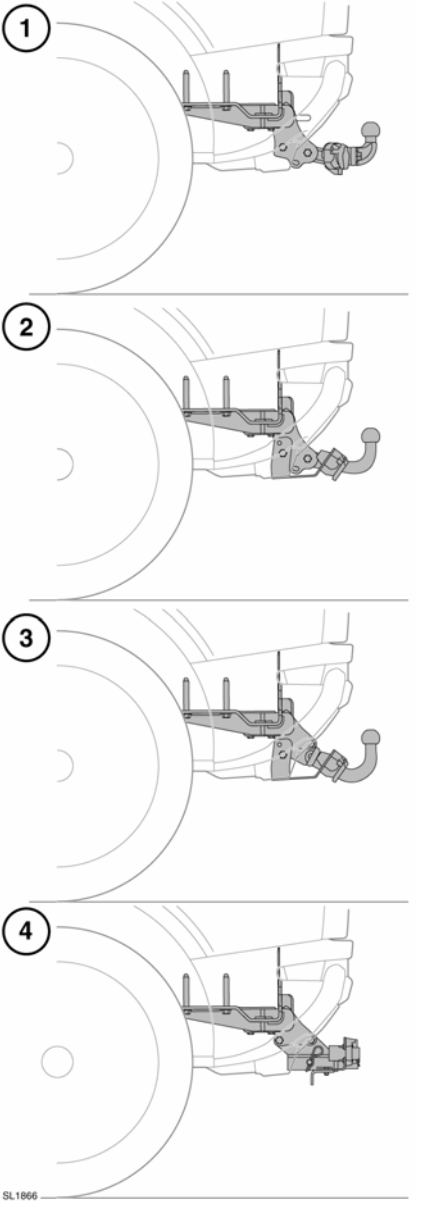

1. Шаровая опора тягово-сцепного устройства с фланцевым креплением на болтах.
2. Стационарный крюк тягово-сцепного устройства.
3. Съемный крюк тягово-сцепного устройства.
4. Гнездо тягово-сцепного устройства (крюка). Только для Австралии.

ТЯГОВО-СЦЕПНОЕ УСТРОЙСТВО – только для Австралии

Выбирая крюк под гнездо, учитывайте следующие размеры:

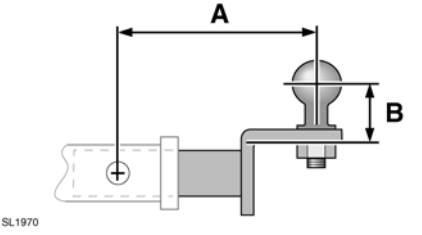

A. Максимальная рекомендованная длина крюка составляет 178 мм (7 дюймов).

B. Чтобы добиться максимальной высоты шаровой опоры, рекомендуется использовать крюк с подъемом 68 мм (2,7 дюйма).

Для получения последней информации обращайтесь к дилеру/в авторизованную мастерскую Land Rover.

ТОЧКИ КРЕПЛЕНИЯ И РАЗМЕРЫ СЦЕПНОГО УСТРОЙСТВА

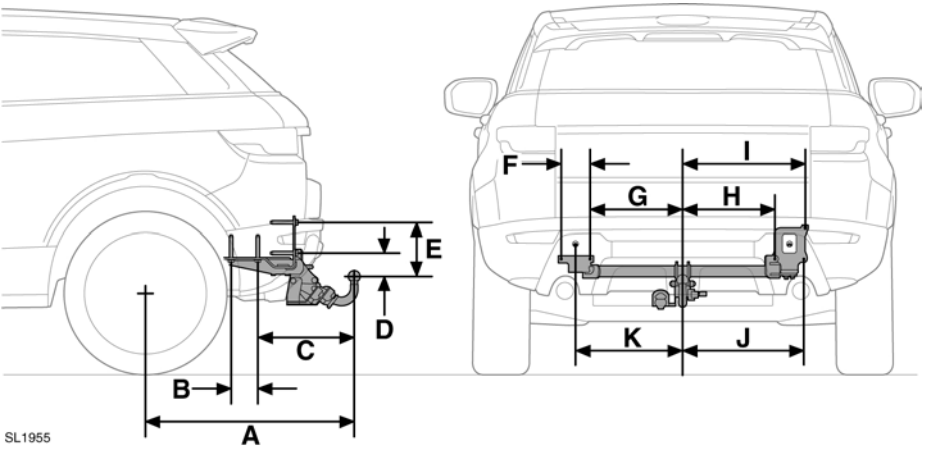

Обозн.	Размер	мм	Дюймы
A	Центр колеса – центр шаровой опоры тягово-сцепного устройства	871 мм	34,3 дюйм.
B	Точки крепления	110 мм	43 дюйм.
C	Точка крепления– центр шаровой опоры тягово-сцепного устройства	405,5 мм	16,0 дюйм.
D	Центр шаровой опоры тягово-сцепного устройства – место крепления сцепного устройства	83 мм	3,3 дюйм.
E	Центр шаровой опоры тягово-сцепного устройства – точка крепления	220 мм	8,7 дюйм.
F	Центр шаровой опоры тягово-сцепного устройства – точка крепления	130 мм	5,1 дюйм.
G	Центр шаровой опоры тягово-сцепного устройства – точка крепления	415 мм	16,3 дюйм.
H	Центр шаровой опоры тягово-сцепного устройства – точка крепления	415 мм	16,3 дюйм.
I	Центр шаровой опоры тягово-сцепного устройства – точка крепления	550 мм	21,7 дюйм.
J	Центр шаровой опоры тягово-сцепного устройства – точка крепления	544 мм	21,4 дюйм.
K	Центр шаровой опоры тягово-сцепного устройства – точка крепления	480 мм	18,9 дюйм.
Примечание: *Указанные габариты относятся к буксировочному оборудованию, официально разрешенному к применению компанией Land Rover.*			

ВКЛЮЧЕНИЕ ЗАЖИГАНИЯ

Для включения зажигания без запуска двигателя:

- Не нажимайте педаль тормоза/сцепления.
- Нажмите и удерживайте кнопку START/STOP до включения предупредительных сигнализаторов, затем отпустите кнопку.

Если при нажатии кнопки start/stop нажата педаль тормоза/сцепления, будет запущен двигатель.

ЗАПУСК ДВИГАТЕЛЯ

Не запускайте двигатель и не оставляйте его работающим, если автомобиль находится в замкнутом пространстве. Выхлопные газы токсичны и при вдыхании могут привести к потере сознания и смертельному исходу.

Если двигатель не удается запустить, не продолжайте попытки запуска, поскольку это приведет к разрядке аккумуляторной батареи. Кроме того, это может привести к повреждению каталитического нейтрализатора из-за прохождения несгоревшего топлива через выхлопную систему.

Примечание: *В холодное время года задержка перед запуском дизельного двигателя увеличивается, так как увеличивается время работы свечей предпускового подогрева. Во время такой задержки педаль сцепления (механическая коробка передач) или педаль тормоза (автоматическая коробка передач) должны оставаться нажатыми.*

Сигнализатор свечей предпускового подогрева дизельного двигателя горит до их выключения.

ЗАПУСК ДВИГАТЕЛЯ: АВТОМАТИЧЕСКАЯ КОРОБКА ПЕРЕДАЧ

1. Действующий электронный ключ должен находиться в автомобиле.
2. Убедитесь, что рычаг селектора находится в положении **"P"** или **"N"**.
3. Нажмите до упора на педаль тормоза.
4. Нажмите и отпустите кнопку запуска. Коленчатый вал двигателя автоматически начнет проворачиваться до запуска двигателя. При запуске дизельного двигателя после задержки, требуемой для нагревания свечей предпускового подогрева, коленчатый вал автоматически начнет проворачиваться, пока двигатель не запустится.

ЗАПУСК ДВИГАТЕЛЯ: МЕХАНИЧЕСКАЯ КОРОБКА ПЕРЕДАЧ

Примечание: *При запуске двигателя не нажимайте педаль акселератора.*

1. Действующий электронный ключ должен находиться в автомобиле.
2. Нажмите до упора педаль сцепления.
3. Нажмите и отпустите кнопку запуска. При запуске дизельного двигателя после задержки, требуемой для нагревания свечей предпускового подогрева, коленчатый вал автоматически начнет проворачиваться, пока двигатель не запустится.

ЕСЛИ ДВИГАТЕЛЬ НЕ ЗАПУСКАЕТСЯ

Примечание: *Если коленвал двигателя не прокручивается при нажатии кнопки START/STOP, и при этом автомобиль недавно побывал в аварии, обратитесь к квалифицированным специалистам.*

Если коленчатый вал двигателя по-прежнему не прокручивается или двигатель не заводится, обратитесь к дилеру/в авторизованную мастерскую компании.

Дизельные двигатели:
Если двигатель не заводится, убедитесь, что селектор коробки передач установлен в положение **"P"** или **"N"** (нейтральное положение для автомобилей с МКПП), затем нажмите кнопку "START/STOP" (СТАРТ/СТОП) (нажав педаль тормоза). Удерживайте нажатыми кнопку START/STOP и педаль тормоза до запуска двигателя, затем отпустите.

Если коленвал двигателя по-прежнему не прокручивается или двигатель не заводится, обратитесь к дилеру/в авторизованную мастерскую компании.

ВЫКЛЮЧЕНИЕ ДВИГАТЕЛЯ

Перед выключением двигателя убедитесь, что автомобиль надежно припаркован с включением стояночного тормоза.

1. Если коробка передач автоматическая, установите селектор в положение **"P"**. Если коробка передач механическая, установите рычаг в нейтральное положение.

   Примечание: *Если при выключении двигателя выбрана любая другая передача, селектор переместится в положение **"P"** перед опусканием в центральную консоль.*

2. Нажмите кнопку START/STOP (Запуск/Выключение двигателя).

   Примечание: *Стояночный тормоз выключится автоматически (если он еще не был включен).*

ВЫКЛЮЧЕНИЕ ДВИГАТЕЛЯ ВО ВРЕМЯ ДВИЖЕНИЯ

Не рекомендуется выключать двигатель на ходу. Но если это необходимо, выполните следующее.

- Нажмите кнопку "START/STOP" (СТАРТ/СТОП) и удерживайте ее в течение двух секунд, или;
- Или дважды нажмите кнопку "START/STOP" (СТАРТ/СТОП) в течение 2 секунд.

В обоих случаях в информационном центре водителя появится сообщение **"Engine Stop Button Pressed" (Нажата кнопка выключения двигателя)**.

ЗАПУСК ДВИГАТЕЛЯ С НАКАТА

Если двигатель выключился во время движения автомобиля, можно инициировать процедуру запуска двигателя с наката.

Автоматическая коробка передач - выберите нейтральную передачу (**N**), затем нажмите кнопку "START/STOP" (СТАРТ/СТОП). После запуска двигателя переведите селектор коробки передач в положение **"D"**.

Механическая коробка передач – нажмите педаль сцепления и затем кнопку запуска "START/STOP" (СТАРТ/СТОП). После запуска двигателя выберите соответствующую передачу для движения вперед.

РЕЗЕРВНАЯ ПРОЦЕДУРА ЗАПУСКА БЕЗ КЛЮЧА

Если замок автомобиля был открыт аварийным механическим ключом или если автомобиль не обнаруживает электронный ключ, необходимо использовать резервную процедуру запуска без ключа, чтобы деактивировать сигнализацию и запустить двигатель.

Резервная процедура запуска без ключа используется только если в информационном центре водителя появилось сообщение **"Smart Key Not Found Refer to Handbook" (Электронный ключ не найден. См. Руководство)**.

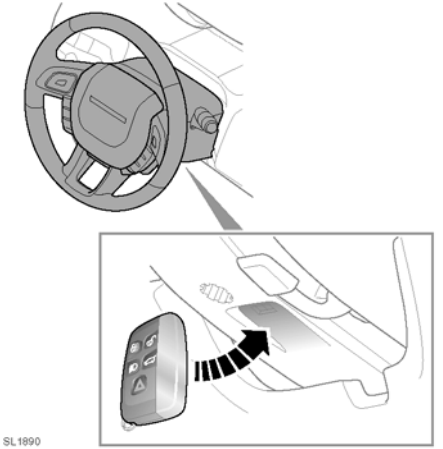

Установите электронный ключ под кожухом рулевой колонки кнопками вниз.

Нажмите кнопку START/STOP, нажимая педаль тормоза (автоматическая коробка передач) или сцепления (механическая коробка передач), чтобы запустить двигатель.

Когда двигатель заведется, электронный ключ можно убрать из-под рулевой колонки.

Примечание: *Если электронный ключ не обнаруживается или двигатель не удается запустить, обратитесь к дилеру/в авторизованную мастерскую компании.*

Примечание: *Если появилось сообщение* ***"Smart Key Not Detected" (Электр. ключ не найден)****, убедитесь, что ключ удерживался в правильном положении, и повторите попытку.*

РЕЖИМ ECO СИСТЕМЫ "СТОП/СТАРТ"

Система стоп/старт для механической коробки передач служит для снижения расхода топлива. Система автоматически включается при включении зажигания.

При выключении двигателя автоматической системой стоп/старт включается индикатор "ECO".

Когда автомобиль останавливается, включается нейтральная передача и сцепление полностью отпускается – двигатель автоматически выключается.

Если перед включением передачи нажать на сцепление, двигатель запускается автоматически.

УСЛОВИЯ ПРЕДОТВРАЩЕНИЯ АВТОМАТИЧЕСКОГО ВЫКЛЮЧЕНИЯ ДВИГАТЕЛЯ

Автоматического выключения двигателя не происходит в следующих случаях:

- температура окружающего воздуха ниже примерно 0°C (32°F);
- температура окружающего воздуха выше примерно 40°C (104°F)
- двигатель не прогрет до рабочей температуры;
- не пристегнут ремень безопасности водителя;
- дверь водителя закрыта не полностью;

- водитель держит ногу на педали сцепления или акселератора;
- высокий уровень мощности, потребляемой системой управления микроклиматом;
- низкий заряд аккумуляторной батареи;
- выполняется регенерация фильтра DPF;
- включена система HDC или выбрана специальная программа Terrain Response;

Примечание: *При подключении электрического разъема прицепа автоматическая система стоп/старт выключается.*

УСЛОВИЯ АВТОМАТИЧЕСКОГО ЗАПУСКА ДВИГАТЕЛЯ

Автоматический запуск двигателя происходит в следующих случаях:

- увеличивается мощность, потребляемая системой управления микроклиматом;
- скорость автомобиля достигла примерно 4 км/ч (2,5 мили/ч)
- включена система HDC или выбрана специальная программа Terrain Response;
- падает заряд аккумуляторной батареи;
- снизилось разрежение в тормозной системе (например, в случае неоднократного нажатия на педаль тормоза при выключенном двигателе)

ВЫКЛЮЧЕНИЕ РЕЖИМА ECO СИСТЕМЫ "СТОП/СТАРТ"

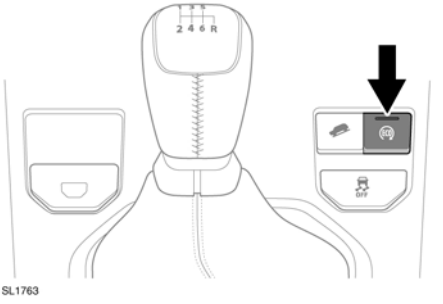

Для отключения системы (предотвращения срабатывания автоматической системы "стоп/старт") нажмите переключатель **ECO**. Янтарный светодиодный индикатор погаснет, подтверждая отключение системы.

Примечание: *Если нажать кнопку выключения системы во время цикла автоматического отключения, двигатель будет автоматически запущен.*

Если при запуске светодиодный индикатор не включается, причиной может быть неисправность системы. Обратитесь за помощью к дилеру компании Land Rover.

ЗАПУСК ДВИГАТЕЛЯ ПОСЛЕ ВЫКЛЮЧЕНИЯ В РЕЖИМЕ ECO

Если двигатель заглох, его можно запустить нажатием на педаль сцепления до упора.

Примечание: *Автоматический запуск двигателя после глушения действует только один раз. Если двигатель снова заглохнет, его следует запустить обычным способом.*

ПРОТИВОСАЖЕВЫЙ ФИЛЬТР (DPF)

На автомобилях с дизельным двигателем предусмотрен противосажевый фильтр, обеспечивающий эффективное снижение токсичности отработавших газов. При обычных условиях вождения твердые частицы из отработавших газов собираются в фильтре.

Если появляется сообщение DPF, необходимо выполнить процедуру регенерации фильтра для его очистки. Для этого необходимо, чтобы температура двигателя достигла рабочей. Процедура регенерации происходит автоматически с интервалом приблизительно 300 – 900 км (190 – 560 миль) в зависимости от условий вождения.

Процедура регенерации

Процедура регенерации создает высокую температуру в противосажевом фильтре. Пространство под автомобилем может сильно нагреваться – это не является признаком неисправности. Выделяющегося тепла может быть достаточно для воспламенения находящихся рядом легковоспламеняющихся материалов, таких как сухая трава, бумага и т.д.

Обычно процедура регенерации занимает 10 – 20 минут. Оптимальный результат достигается, если автомобиль движется в пределах 60 км/ч (40 миль/ч) и 112 км/ч (70 миль/ч).

Процесс регенерации может занять больше времени, если средняя скорость автомобиля снизилась до 50 км/ч (30 миль/ч).

Поездки на небольшие расстояния или при низких температурах

При этих условиях температура двигателя может не достигать рабочей. Это означает, что процедура регенерации противосажевого фильтра не выполняется и, следовательно, фильтр не очищается. Когда требуется регенерация фильтра, а стиль вождения не соответствует требуемому, на панели приборов загорится предупреждающий треугольник и появится сообщение **"DPF Full. See manual" (Противосаж. фильтр полон. См. Руководство)**. Это не является неисправностью. Во время движения запустите процедуру регенерации (предпочтительно выбрав для этого главную дорогу или автомагистраль). После этого необходимо продолжать движение еще как минимум 20 минут.

После завершения процедуры регенерации предупреждающие сообщения будут сброшены.

АВТОМАТИЧЕСКАЯ КОРОБКА ПЕРЕДАЧ

Поворотный селектор передач работает в любом направлении. При включении двигателя селектор выдвигается из нижнего положения.

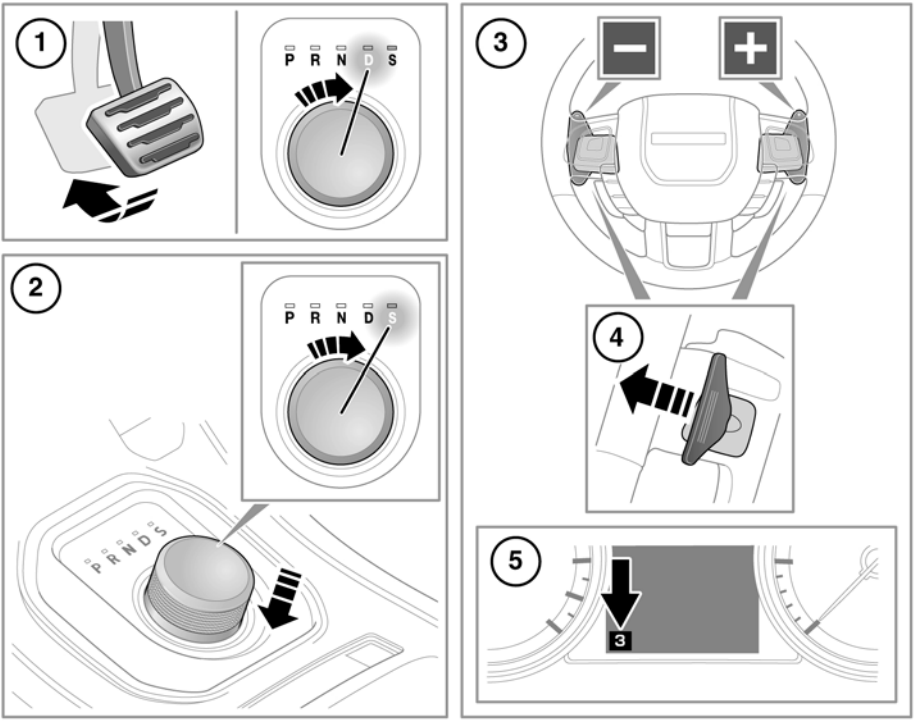

SL2153

1. Чтобы выбрать диапазон **"D"** (Движение вперед) или **"R"** (Задний ход), нажмите на педаль тормоза, а затем поверните селектор переключения передач. Загорится светодиод селектора.

   Примечание: *Если надавить на селектор до нажатия педали тормоза, выбранная передача может быть недоступной. В такой ситуации отпустите селектор, нажмите педаль тормоза и включите требуемую передачу в соответствии с описанием.*

2. Для выбора режима **"S"** (Спортивный режим) из положения **"D"** нажмите на селектор и поверните его в положение **"S"**. Загорится светодиод селектора.

3. Лепестковые переключатели передач системы CommandShift™ (левый для понижения передачи, правый – для повышения).
4. Для переключения передачи потяните «лепестковый» переключатель. Для выхода из режима ручного переключения CommandShift™ и возврата в спортивный режим потяните и удерживайте лепестковый переключатель повышения передачи (+) примерно одну секунду. Для возврата в режим передач переднего хода переведите селектор обратно в положение **"D"**.
5. Выбранный диапазон отображается в информационном центре водителя.

Не допускайте стоянки автомобиля в течение длительного времени при включенной передаче и работающем двигателе.

Автомобиль нельзя запускать с наката или буксировкой.

СТОЯНКА

Используйте, когда автомобиль припаркован. Коробка передач будет заблокирована.

Во время стоянки автомобиля необходимо переключить коробку передач в режим "P" (Стоянка) или "N" (Нейтраль) и включить стояночный тормоз.

Перед выходом из автомобиля установите селектор в положение "P" и выключите зажигание.

Не выбирайте положение стоянки (**P**), если автомобиль движется.

ЗАДНИЙ ХОД

Не выбирайте положение заднего хода (**R**) при движении автомобиля вперед.

Перед выбором задней передачи убедитесь, что автомобиль неподвижен, а тормоз – включен.

Поверните селектор в положение "**R**".

НЕЙТРАЛЬ

Отключает привод колес. Включайте стояночный тормоз, если выбрано положение "**N**".

Не используйте эту передачу при эвакуации автомобиля.

ДВИЖЕНИЕ ВПЕРЕД

Не включайте переднюю передачу при движении автомобиля задним ходом.

Переключение передач осуществляется в полностью автоматическом режиме. Точки переключения определяются по положению педали акселератора и текущей скорости движения.

СПОРТИВНЫЙ РЕЖИМ

Коробка передач будет дольше оставаться на пониженных передачах, улучшая характеристики среднего диапазона. Чтобы выйти из спортивного режима, поверните селектор обратно в положение "**D**".

COMMANDSHIFT™

В спортивном режиме переключение передач выполнятся с помощью лепестковых переключателей. CommandShift удобно использовать, если требуется резкое увеличение или уменьшение оборотов двигателя.

При переключении коробки передач в режим CommandShift в информационном центре водителя появится сообщение "**Transmission Commandshift Selected" (Выбран режим Commandshift**).

Чтобы вернуться в спортивный режим после выбора режима CommandShift, переведите селектор обратно в положение **"D"**, а затем снова в спортивный режим.

Примечание: *В целях защиты двигателя происходит автоматическое переключение передачи на повышенную, предотвращая превышение оборотов, или на пониженную передачу для уменьшения нагрузки на двигатель.*

ПЕРЕХОД НА НИЗШУЮ ПЕРЕДАЧУ ДЛЯ ИНТЕНСИВНОГО РАЗГОНА

Полностью нажмите педаль акселератора, чтобы обеспечить быстрое ускорение в автоматическом режиме. После отпускания педали возобновится обычный режим переключения передач.

ПОВОРОТНЫЙ СЕЛЕКТОР ПЕРЕДАЧ

Перед тем, как заглушить двигатель, необходимо перевести селектор в положение **"P" (Стоянка)**. Если при выключении двигателя выбрана любая другая передача, селектор переместится в положение **"P"** перед его опусканием в центральную консоль.

Если выключить двигатель, когда селектор находится в положении **"N"**, то через десять минут произойдет переключение КПП в положение **"P"**. Эта временная задержка обеспечивает достаточно времени для прохождения автомобиля по конвейеру автомобильной мойки. Не используйте эту передачу при эвакуации автомобиля.

Если автомобиль необходимо эвакуировать при помощи буксировки, эти действия должны выполнять квалифицированные специалисты. См. **277, СПОСОБ ЭВАКУАЦИИ АВТОМОБИЛЯ**.

СЕЛЕКТОР ПЕРЕДАЧ НЕ ПОДНИМАЕТСЯ

Если возникает помеха выдвижению селектора передач, устраните ее и затем запустите двигатель. Селектор должен подняться обычным образом.

Если селектор все равно не поднимается, даже при отсутствии препятствий, это указывает на сбой системы. Тем не менее, селектор можно использовать в опущенном положении. Перед выключением двигателя убедитесь, что селектор находится в положении **"P"**. Устраните неисправность при первой же возможности.

Неисправность коробки передач

В случае возникновения неисправности в коробке передач в информационном центре водителя появится предупреждение, и выбор передач может быть ограничен. Следует немедленно обратиться за квалифицированной помощью

МЕХАНИЧЕСКАЯ КОРОБКА ПЕРЕДАЧ

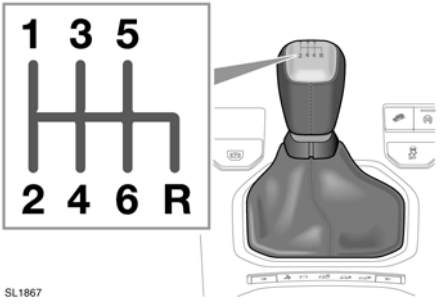

Если автомобиль движется со скоростью выше 24 км/ч (15 миль/ч), включение задней передачи блокируется. Не пытайтесь включать заднюю передачу при движении автомобиля вперед. Это может привести к серьезному повреждению коробки передач и дорогостоящему ремонту.

ИНДИКАТОР ПЕРЕКЛЮЧЕНИЯ ПЕРЕДАЧ

Индикатор переключения передач кратковременно включается в момент рекомендованного переключения (повышения) передачи.

Индикатор переключения передач не будет включаться, если работает круиз-контроль или нажата педаль акселератора.

Примечание: *Данный индикатор служит только для информирования. Водитель несет ответственность за надлежащее управление автомобилем с учетом дорожной обстановки.*

ТОРМОЗА - ВАЖНАЯ ИНФОРМАЦИЯ

Не держите ногу на педали тормоза во время движения автомобиля.

Не допускайте движения автомобиля накатом с выключенным двигателем. Двигатель должен работать для обеспечения эффективного вспомогательного торможения. Тормоза работают и при выключенном двигателе, но нажатие на педаль тормоза требует значительно большего усилия.

Если загорелся красный сигнализатор тормозной системы, как можно быстрее остановите автомобиль, соблюдая меры предосторожности, и обратитесь за квалифицированной помощью.

Не размещайте под педалью тормоза коврики, не разрешенные компанией, а также любые предметы, которые могут помешать движению педали. Это приведет к ограничению хода педали и снижению эффективности тормозов.

Сильный дождь или вода могут негативно воздействовать на эффективность тормозов. В таких условиях для просушки тормозов рекомендуется прерывисто нажимать на педаль тормоза с небольшим усилием.

СИГНАЛИЗАТОР ТОРМОЗА

Сигнализатор ABS включается на непродолжительное время при включении зажигания.

Если этот сигнализатор янтарного цвета загорается во время движения (и сопровождается предупредительным сообщением), следует управлять автомобилем с особой осторожностью, по мере возможности избегая резких торможений, и как можно быстрее обратиться к квалифицированным специалистам.

Система ABS не может сократить физически возможный минимальный тормозной путь автомобиля, эффективно сработать при движении на поворотах с очень высокой скоростью или исключить риск аквапланирования.

Избегайте рисков, которые могут подвергнуть опасности вас, пассажиров или других участников дорожного движения. Водитель обязан управлять автомобилем, соблюдая правила безопасности, учитывать характер дорожного полотна, погодные условия и дорожную обстановку.

ТОРМОЖЕНИЕ НА КРУТЫХ СКЛОНАХ

Если автомобиль стоит неподвижно на крутом и скользком склоне, он может начать движение даже при задействованных тормозах. Это происходит потому, что когда колеса автомобиля скользят юзом, из-за отсутствия вращения колес ABS не способна определить движение автомобиля.

Чтобы противостоять этому, кратковременно отпустите педаль тормоза, чтобы колеса начали вращаться. Затем снова нажмите педаль тормоза, чтобы позволить ABS восстановить контроль.

СИСТЕМА ПОМОЩИ ПРИ ЭКСТРЕННОМ ТОРМОЖЕНИИ (EBA)

Если водитель резко нажимает педаль тормоза, система EBA автоматически увеличивает тормозное усилие до максимума, чтобы обеспечить максимально быструю остановку автомобиля. Если водитель нажимает педаль тормоза медленно, но условия движения заставляют действовать ABS на передние колеса, система EBA увеличивает тормозное усилие, чтобы ABS начала действовать на задние колеса.

Система EBA прекращает работу, как только отпускается педаль тормоза.

Сигнализатор тормозов янтарного цвета включается на непродолжительное время при включении зажигания.

На неисправность в системе EBA указывает постоянное включение сигнализатора янтарного цвета и появление соответствующего предупреждения. Осторожно остановите автомобиль в безопасном месте и обратитесь за квалифицированной помощью.

ЭЛЕКТРОННАЯ СИСТЕМА РАСПРЕДЕЛЕНИЯ ТОРМОЗНЫХ УСИЛИЙ (EBD)

Система EBD управляет распределением тормозных усилий, действующих на передние и задние колеса, обеспечивая максимальную эффективность торможения.

Если автомобиль не загружен (например, в автомобиле только водитель), система EBD снижает тормозное усилие, действующее на задние колеса. Если автомобиль сильно загружен, система EBD увеличивает тормозное усилие, прилагаемое к задним колесам.

Сигнализатор тормозов красного цвета включается на непродолжительное время при включении зажигания.

На неисправность в системе EBD указывает постоянное включение сигнализатора красного цвета и появление соответствующего предупреждающего сообщения. Осторожно остановите автомобиль в безопасном месте и обратитесь за квалифицированной помощью.

ЭЛЕКТРИЧЕСКИЙ СТОЯНОЧНЫЙ ТОРМОЗ (EPB)

Стояночный тормоз действует на задние колеса. Поэтому надежность парковки зависит от твердости и устойчивости поверхности.

Если задние колеса погружены в жидкую грязь или воду, не полагайтесь на эффективную работу стояночного тормоза.

Примечание: *После движения в сложных внедорожных условиях (таких как болотистая местность, глубокая грязь и т.п.) требуется дополнительное обслуживание и регулировка стояночного тормоза. Обратитесь к вашему дилеру или в авторизованную мастерскую Land Rover.*

РУЧНОЕ УПРАВЛЕНИЕ EPB

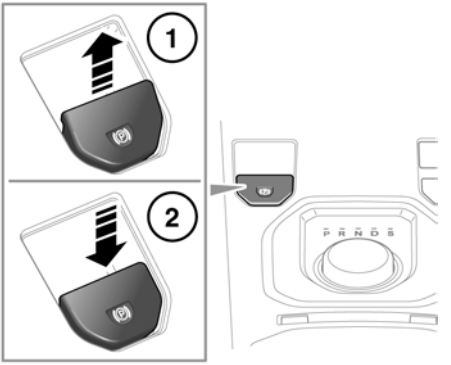

SL2174

1. Чтобы включить стояночный тормоз при включенном или выключенном зажигании на неподвижном автомобиле, потяните рычаг вверх, а затем отпустите его.

   Сигнализатор стояночного тормоза будет постоянно гореть, если зажигание включено, и выключится через десять секунд, если зажигание выключено. Обязательно убедитесь, что сигнализатор горит постоянно (не мигает): это свидетельствует о правильном включении тормоза.

   Если вы поднимете рычаг стояночного тормоза, когда автомобиль движется со скоростью менее 3 км/ч (2 миль/ч), произойдет резкая остановка. Стоп-сигналы не загорятся.

   При обнаружении неисправности сигнализатор начнет мигать и в информационном центре водителя появляется сообщение **"PARKBRAKE" (СТОЯНОЧНЫЙ ТОРМОЗ)**.

2. Чтобы выключить стояночный тормоз при включенном зажигании, нажмите на педаль тормоза, затем опустите рычаг EPB. Сигнализатор стояночного тормоза выключится.

Движение с включенным стояночным тормозом или многократное использование стояночного тормоза для притормаживания автомобиля может привести к значительным повреждениям системы тормозов.

В экстренной ситуации, когда автомобиль движется со скоростью более 3 км/ч (2 миль/ч), включение и удерживание рычага EPB в этом положении приводит к постепенному снижению скорости. Включится сигнализатор стояночного тормоза, раздастся звуковой сигнал и в информационном центре водителя появится сообщение **"PARKBRAKE" (СТОЯНОЧНЫЙ ТОРМОЗ)**. Загорятся стоп-сигналы. Работа в экстренном режиме прекращается, если отпустить или нажать рычаг EPB.

АВТОМАТИЧЕСКОЕ ИСПОЛЬЗОВАНИЕ EPB

EPB включается автоматически при выключении зажигания и снижении скорости движения ниже 3 км/ч (2 миль/ч).

Чтобы не допустить автоматического включения, остановите автомобиль, нажмите и удерживайте переключатель EPB в выключенном положении. В течение пяти секунд выключите зажигание и удерживайте переключатель EPB еще две секунды.

На автомобилях с АКПП EPB включается автоматически при выборе положения **"P"**.

В случае неисправности в информационном центре водителя появляется сообщение **"PARKBRAKE" (СТОЯНОЧНЫЙ ТОРМОЗ)**.

Выключение EPB - механическая коробка передач:
Если на неподвижном автомобиле со включенным зажиганием включить EPB, то нажатие на педаль акселератора или выключение сцепления вызывает автоматическое выключение EPB и позволяет начать движение.

Автоматическое отключение может производиться на первой, второй и задней передачах.

Для работы функции автоматического выключения дверь водителя должна быть закрыта или ремень безопасности водителя должен быть пристегнут.

Для задержки автоматического отключения подержите рычаг EPB во включенном положении и отпустите в нужный момент. Система стояночного тормоза постепенно уменьшит тормозное усилие и позволит начать движение плавно.

Выключение EPB – автоматическая коробка передач:
Если на неподвижном автомобиле со включенным зажиганием и селектором переключения в положении **"D"** или **"R"** включить EPB, то нажатие на педаль акселератора вызывает автоматическое выключение EPB и позволяет начать движение.

Стояночный тормоз автоматически выключается, если поворотный селектор переключения передач перевести из положения **"P"**.

Для работы функции автоматического выключения необходимо нажать педаль тормоза, при этом должна быть закрыта дверь водителя или пристегнут ремень безопасности водителя.

Для задержки автоматического отключения подержите рычаг EPB во включенном положении и отпустите в нужный момент. Система стояночного тормоза постепенно уменьшит тормозное усилие и позволит начать движение плавно.

В начале поездки время отключения EPB может увеличиться при переключении с **"P"** или **"N"**. Это обусловлено тем, что в этому случае на включение требуемой передачи необходимо несколько больше времени.

ПРЕДУПРЕДИТЕЛЬНЫЕ СИГНАЛИЗАТОРЫ EPB

При обнаружении неисправности EPB системой включается сигнализатор тормоза янтарного цвета и в информационном центре водителя появляется соответствующее сообщение.

При обнаружении неисправности системой во время работы EPB начинает мигать красный сигнализатор тормоза и в информационном центре водителя появления сообщение **"PARKBRAKE FAULT" (НЕИСПРАВНОСТЬ СТОЯНОЧНОГО ТОРМОЗА)**.

Примечание: *Красный сигнализатор тормозной системы горит не менее десяти секунд после выключения зажигания.*

ИСПОЛЬЗОВАНИЕ КРУИЗ-КОНТРОЛЯ

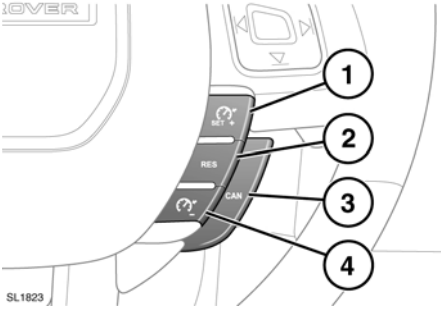

1. Установка или повышение скорости.
2. **RES (ВОССТ.)**. Восстанавливает ранее заданную скорость.
3. **CAN (ОТМЕН.)**. Приостановление работы круиз-контроля с сохранением в памяти выбранного значения.
4. Уменьшение заданной скорости.

Примечание: *Режим круиз-контроля недоступен при использовании системы управления движением под уклон или при выборе программ "Грязь-колея" или "Песок" системы Terrain Response.*

Примечание: *Не используйте круиз-контроль при движении по бездорожью.*

НАСТРОЙКА СКОРОСТИ КРУИЗ-КОНТРОЛЯ

При задании ограничения скорости круиз-контроля необходимо учитывать, что скорость автомобиля может возрастать при движении на спуске. В этом случае скорость автомобиля может превысить ограничение скорости.

Примечание: *Круиз-контроль можно включить только при скорости движения выше 30 км/ч (18 миль/ч).*

При достижении нужной скорости нажмите кнопку (**1**). Эта операция сохраняет скорость движения в память системы. После этого круиз-контроль начинает поддерживать заданную скорость.

Включение сигнализатора круиз-контроля подтверждает работу системы.

При этом скорость также можно увеличивать с помощью педали акселератора. При отпускании педали акселератора сразу восстанавливается заданная скорость круиз-контроля.

Примечание: *При удерживании педали акселератора нажатой более 60 секунд режим круиз-контроля отменяется.*

Для снижения скорости круиз-контроля нажмите и удерживайте кнопку (**1**). При достижении нужной скорости отпустите кнопку, после чего установится и будет поддерживаться новая скорость.

Скорость можно увеличивать с шагом в 2 км/ч (1 миля/ч), кратковременно нажимая и отпуская кнопку (**1**).

Скорость можно также увеличить с помощью педали акселератора. При достижении нужной скорости нажмите кнопку (**1**), чтобы установить и поддерживать новую скорость.

Примечание: *Заданную скорость можно удалить из памяти только путем выключения зажигания.*

ИЗМЕНЕНИЕ СКОРОСТИ КРУИЗ-КОНТРОЛЯ

Чтобы уменьшить скорость круиз-контроля, нажмите и удерживайте кнопку (**4**). При достижении нужной скорости отпустите кнопку, после чего установится и будет поддерживаться новая скорость.

Скорость можно уменьшать с шагом в 2 км/ч (4 миля/ч), кратковременно нажимая и отпуская кнопку (**4**).

ПРИОСТАНОВКА И ВОЗОБНОВЛЕНИЕ РАБОТЫ КРУИЗ-КОНТРОЛЯ НА ВЫБРАННОЙ СКОРОСТИ

Для приостановки работы круиз-контроля следует один раз нажать кнопку (**3**).

Для возобновления работы круиз-контроля на ранее заданной скорости нужно нажать кнопку (**2**).

Кнопку **"RES"** (**2**) следует использовать, только если водитель знает установленную скорость и намерен вернуться к ней.

Не рекомендуется пользоваться этой кнопкой, когда включена низшая передача, поскольку обороты двигателя при этом могут чрезмерно возрасти.

АВТОМАТИЧЕСКОЕ ВЫКЛЮЧЕНИЕ

Круиз-контроль выключается, но заданная скорость сохраняется в памяти, когда:

- Нажата кнопка **"CAN"** (**3**).
- нажимается педаль тормоза;
- Скорость менее 30 км/ч (18 миль/ч).
- на автомобиле с автоматической коробкой передач выбрана нейтральная передача, положение стоянки или задняя передача;
- работает система динамического контроля курсовой устойчивости;
- слишком велика разница между фактической и заданной скоростью движения;
- Скорость автомобиля достигает 170 км/ч (105,6 миль/ч).
- при разгоне выше заданной скорости педаль акселератора нажимается слишком долго.

Круиз-контроль выключается, а заданная скорость в памяти не сохраняется, когда:

- выключается система зажигания;
- возникает неисправность; круиз-контроль выключается и недоступен для использования до устранения неисправности.

ДАННЫЕ ФУНКЦИИ ECO КРУИЗ-КОНТРОЛЯ

Только для дизельных двигателей

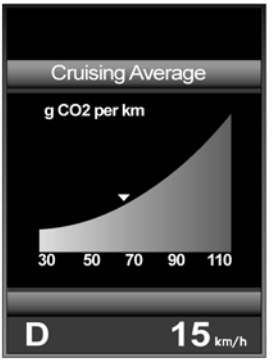

SL2123

При включении функции в информационном центре водителя отображается индикатор выбросов CO^2. Чем выше числовое значение, тем больше выбросы CO^2, тем выше расход топлива. См. **68, МЕНЮ ИНФОРМАЦИИ И НАСТРОЕК АВТОМОБИЛЯ**.

СИСТЕМА ДИНАМИЧЕСКОГО КОНТРОЛЯ КУРСОВОЙ УСТОЙЧИВОСТИ (DSC)

Система DSC включается автоматически при каждом запуске двигателя и автоматически выбирается некоторыми специальными программами системы Terrain Response.

Этот автомобиль не предназначен для движения на поворотах со скоростью легкового автомобиля аналогично тому, как спортивные автомобили с низкой посадкой не предназначены для поездок по бездорожью. По мере возможности избегайте крутых поворотов и резких маневров. Как и при управлении другими автомобилями этого класса, ошибки водителя могут привести к потере управления или опрокидыванию автомобиля.

СИГНАЛИЗАТОР DSC

Янтарный сигнализатор DSC в информационном центре водителя кратковременно загорается при включении зажигания и гаснет при запуске двигателя.

Если сигнализатор мигает во время движения, это указывает на работу системы DSC. Если сигнализатор во время движения горит непрерывно, это указывает на неисправность в системе DSC. Автомобиль может двигаться, но система DSC не будет включаться при пробуксовке колес или заносе.

При первой возможности обратитесь за помощью к квалифицированным специалистам.

ОТКЛЮЧЕНИЕ СИСТЕМЫ DSC

При ненадлежащем отключении системы DSC может пострадать безопасность автомобиля. В большинстве случаев, особенно при движении по дорогам, рекомендуется не выключать DSC.

В некоторых условиях может оказаться полезным отключать DSC для улучшения сцепления шин с поверхностью. Эти условия следующие:

- раскачивание автомобиля для выезда из ямы или глубокой колеи;
- выезд из глубокого снега или рыхлого грунта;
- движение по глубокому песку или грязи;
- движение по глубоким продольным колеям.

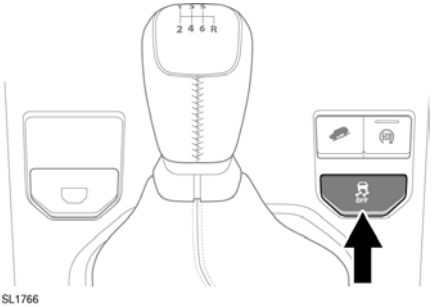

Чтобы отключить DSC, нажмите и кратковременно удерживайте переключатель "DSC OFF" (Выкл. DSC). Сигнализатор "DSC OFF" (Выкл. DSC) будет гореть непрерывно. Также включится сигнализатор "DSC OFF" (Выкл. DSC) янтарного цвета на панели приборов. Кроме того, отключение DSC сокращает уровень вмешательства электронной противобуксовочной системы и может привести к увеличению пробуксовки колес.

ВКЛЮЧЕНИЕ СИСТЕМЫ DSC

DSC включается одним из следующих способов:

- Нажмите и кратковременно удерживайте выключатель "DSC OFF" (Выкл. DSC);
- заглушите и заново запустите двигатель;
- выберите новую специальную программу системы Terrain Response.

ЭЛЕКТРОННАЯ ПРОТИВОБУКСОВОЧНАЯ СИСТЕМА (ETC)

Система ETC работает совместно с системой динамического контроля курсовой устойчивости (DSC) и помогает управлять автомобилем при проскальзывании одного или нескольких колес.

Если колесо проскальзывает, система ETC задействует тормоз этого колеса, пока сцепление не восстановится. Янтарный сигнализатор DSC на панели приборов начнет мигать, чтобы проинформировать водителя о включении ETC.

АДАПТИВНАЯ ДИНАМИЧЕСКАЯ СИСТЕМА

Адаптивная динамическая система постоянно контролирует дорожную ситуацию и управляющие воздействия водителя. Она определяет движение по неровной дороге и внедорожные условия, оптимизирует настройки подвески автомобиля для каждого типа поверхности и регулирует их, повышая комфорт.

Адаптивная динамическая система также связана с программой Dynamic системы Terrain Response, придавая настройкам подвески более спортивный характер.

Если в информационном центре водителя отображается сообщение **"ADAPTIVE DYNAMICS FAULT" (НЕИСПРАВНОСТЬ АДАПТИВН. СИС-МЫ УПРАВЛ. ПОДВЕСКОЙ)**, автомобиль по-прежнему может продолжать движение. Неисправность может быть временной. Если устранить неисправность не удается, обратитесь за помощью к квалифицированным специалистам.

ПЕРЕД ПОЕЗДКОЙ ПО БЕЗДОРОЖЬЮ

Перед поездкой по бездорожью крайне необходимо, чтобы неопытный водитель полностью ознакомился с органами управления автомобилем. В частности, это относится к системам контроля устойчивости на спуске (HDC) и Terrain Response.

Основные рекомендации по движению по бездорожью приводятся в руководстве Land Rover по управлению автомобилем в условиях бездорожья. Данный документ можно загрузить бесплатно с сайта: **www.ownerinfo.landrover.com**.

В центрах обучения Land Rover также можно пройти обучение по управлению автомобилем в условиях бездорожья. Дополнительная информация доступна на сайте: **www.landroverexperience.com**.

ИСПОЛЬЗОВАНИЕ СИСТЕМЫ TERRAIN RESPONSE

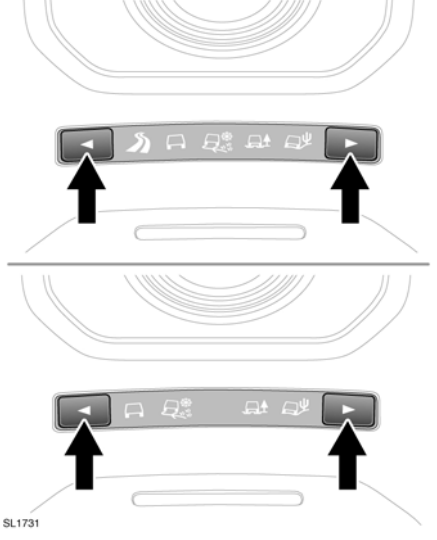

Система Terrain Response включается одним из двух переключателей на центральной консоли. В зависимости комплектации автомобиля переключатели могут также использоваться для настройки динамической программы. С помощью переключателей можно выбрать одну из пяти программ. Значок выбранной в данный момент программы отображается в информационном центре водителя.

Примечание: *Переключение между специальными программами меняет различные настройки автомобиля, например, обороты двигателя при одном и том же нажатии педали акселератора могут быть разными, или может меняться отклик на рулевом колесе. Эти изменения не кардинальные, однако вполне заметны.*

Рекомендуется экспериментировать с имеющимися настройками в условиях, когда вы не создадите помех другим водителям.

ДИНАМИЧЕСКИЙ РЕЖИМ

Данная специальная программа ассоциируется скорее со стилем вождения, а не типом поверхности. Выбирайте эту программу для использования всего дорожного потенциала автомобиля, если вам импонирует большая свобода действий.

Эта программа оптимизирует характеристики управляемости автомобиля при движении по дорогам, повышая обратную связь и чувствительность всех систем.

ОСНОВНАЯ ПРОГРАММА (СПЕЦИАЛЬНЫЕ ПРОГРАММЫ ОТКЛЮЧЕНЫ)

Эта программа совместима со всеми дорожными условиями и при езде по бездорожью. Если она не активна, ее можно включить перед поездкой по такой поверхности, как твердое дорожное покрытие. Сухая галька, щебеночное покрытие, сухой деревянный настил и т.п. – все относится к этой категории.

Программу следует включать, как только отпадает необходимость в применении специальной программы. Как только специальная программа отключается, все системы автомобиля возвращаются к своим обычным настройкам, кроме системы HDC. Если система HDC выбрана вручную, она остается активной.

ТРАВА, ГРАВИЙ, СНЕГ

Эту программу следует применять там, где твердая поверхность покрыта сыпучим, рыхлым или скользким материалом.

Примечание: *Для движения по глубокому снегу рекомендуется применять программу «Песок».*

Примечание: *Если автомобиль не в состоянии преодолеть глубокий снег, помочь может отключение системы динамического контроля курсовой устойчивости DSC. Сразу после преодоления трудного участка систему DSC следует снова включить.*

Грязь-колея

Эту программу следует применять для проезда по грязи, ямам, мягким или неровным участкам. С этой программой автоматически включается система HDC.

ПЕСОК

Эту программу следует применять на участках, покрытых преимущественно мягким сухим песком или толстым слоем гравия.

Примечание: *Если автомобиль не в состоянии преодолеть слишком мягкую поверхность с сухим песком, помочь может отключение системы DSC. Сразу после преодоления трудного участка систему DSC следует снова включить.*

Если песок, который предстоит преодолеть, сырой/влажный и такой глубокий, что колеса зарываются, следует применять программу "Грязь-колея".

ПРЕОДОЛЕНИЕ БРОДА

Не рекомендуется преодолевать броды глубиной более 500 мм (19,7 дюйма). Если автомобиль остается неподвижным в воде, уровень которой выше порогов дверей, может произойти серьезное повреждение электросистемы.

Не отключайте двигатель при преодолении брода и избегайте остановок. Если двигатель заглохнет, немедленно заведите его заново.

Если в воздухозаборник двигателя попала вода, немедленно выключите двигатель. Автомобиль **необходимо** извлечь из воды и доставить к дилеру/в авторизованную мастерскую компании Land Rover.

ВЫБОР РЕЖИМОВ ВОДИТЕЛЕМ

Хотя система динамического контроля курсовой устойчивости автоматически при включенной специальной программе, ее при желании можно выключить. См. **108, ОТКЛЮЧЕНИЕ СИСТЕМЫ DSC**.

Для некоторых программ Terrain Response система контроля устойчивости на спуске (HDC) активируется автоматически. При необходимости ее можно отключить или активировать независимо от системы Terrain Response. См. **115, ОРГАНЫ УПРАВЛЕНИЯ HDC**.

В информационном центре водителя отображается состояние HDC: включена она или нет системой или водителем.

ЗАМЕЧАНИЯ ПО РАБОТЕ СИСТЕМЫ

Включение неподходящей программы снижает реакцию автомобиля при распознавании поверхности и сокращает срок службы подвески и коробки передач.

Если по каким-либо причинам система становится частично неработоспособной, то может оказаться невозможным включение специальных программ. При попытке включения специальной программы будет выдано предупреждение.

Если работающая система автомобиля становится временно неработоспособной, автоматически включается общая программа. Как только система возвращается к нормальной работе, включается ранее выбранная программа, если в это время не производилось выключение зажигания.

Если система полностью утрачивает работоспособность, подсветка всех символов отключается и выдается соответствующее сообщение в информационном центре водителя.

СООБЩЕНИЯ СИСТЕМЫ TERRAIN RESPONSE

Сообщения, относящиеся к системе Terrain Response, отображаются в информационном центре водителя. См. **68, ПАНЕЛЬ ПРИБОРОВ**.

Большая часть отображаемых сообщений носит информационный характер и не требует вмешательства водителя.